LUNA2000-(97KWH-1H1, 129KWH-2H1, 161KWH-2H1, 200KWH-2H1) 智能组串式储能系统

快速指南

文档版本：09
部件编码：31500HTW
发布日期：2024-03-30

华为数字能源技术有限公司

须知

- **安装设备前请详细阅读用户手册，了解产品信息及安全注意事项。未按照本文档与用户手册的内容存储、搬运、安装和使用设备而导致设备损坏，不在设备质保范围内。您可以扫描铭牌或柜内空调处的“扫码获取支持”二维码，查阅用户手册和安全注意事项等信息。**
- 由于产品版本升级或其他原因，本文档内容会不定期进行更新。除非另有约定，本文档仅作为使用指导，文档中的所有陈述、信息和建议不构成任何明示或暗示的担保。
- 手册中的“**危险**”、“**警告**”、“**注意**”、“**须知**”事项，并不代表所应遵守的所有安全事项，您还需遵守相关国际、国家或地区标准，以及行业实践。
- 设备所有操作必须由有资格的专业人员或已培训人员进行。操作人员应充分熟悉整个系统的构成、工作原理及项目所在国家/地区的相关标准。
- 作业过程中必须使用专用绝缘工具，佩戴专用个人防护用具，如穿防护服、绝缘鞋，戴护目镜、安全帽、绝缘手套等。
- 禁止对安装电池包后的智能组串式储能系统（后文简称储能系统）进行运输。
- 安装或操作过程中，人员短时离开时须关闭机柜门。
- 若设备在搬运或安装过程发生磕碰导致掉漆，请用RAL9003室外漆进行补漆。
- 随箱配发的安装件、螺钉等的绑扎位置，请参见《装箱清单》。
- 本文档可通过二维码下载。

版权所有 © 华为数字能源技术有限公司2024。保留一切权利。

1 产品外观

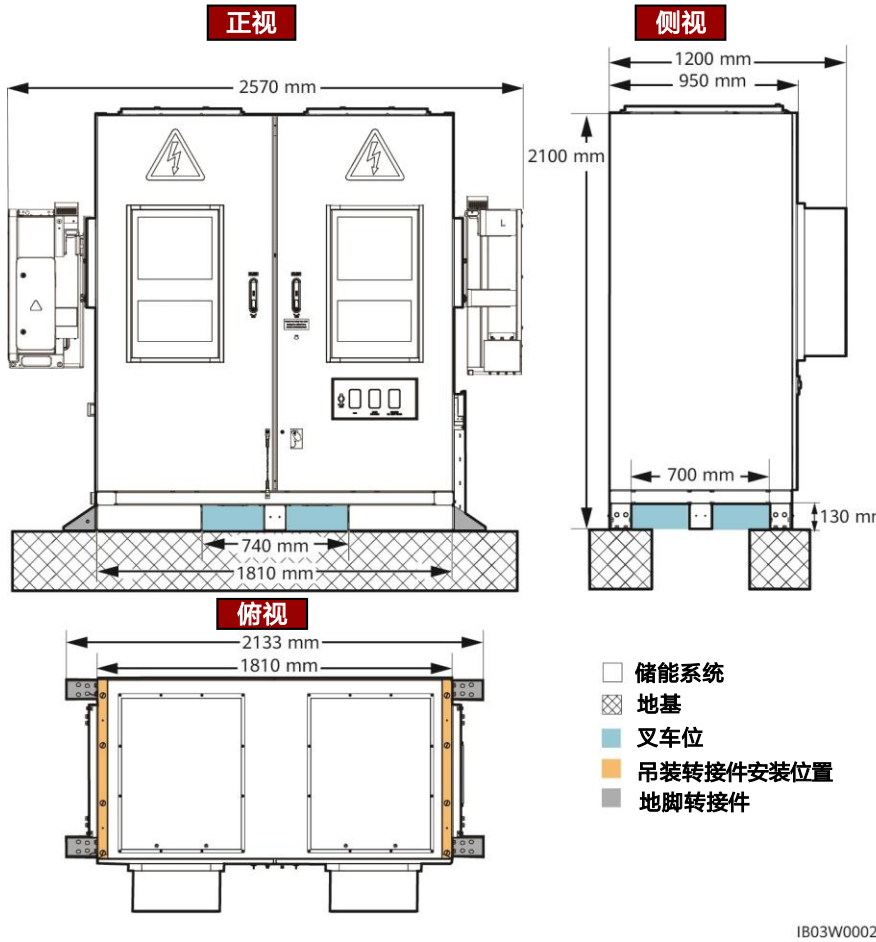

说明

现场地基请以设计院等专业技术人员设计为准，技术人员可参考本公司地基图进行设计，本公司的地基图请联系本公司产品经理获取。

版权所有 © 华为数字能源技术有限公司2024。保留一切权利。

2 空间要求

须知

下图为安装运维的最小空间要求，设备空间要求还需同时满足站点选址要求（详见用户手册）。

空间要求(滚珠托盘工装)

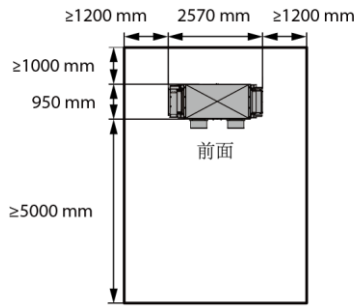

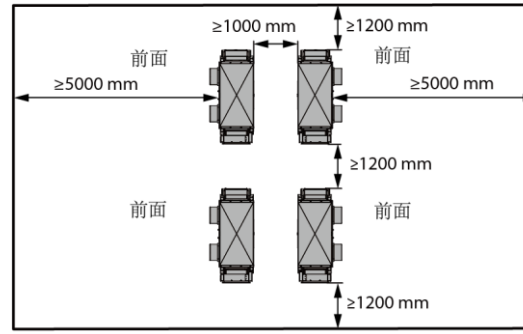

IB03W00050

空间要求(抽拉托盘工装)

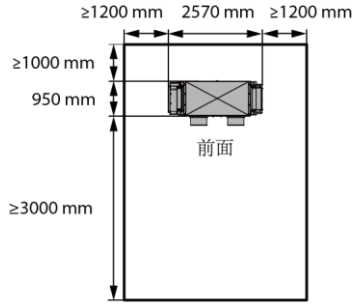

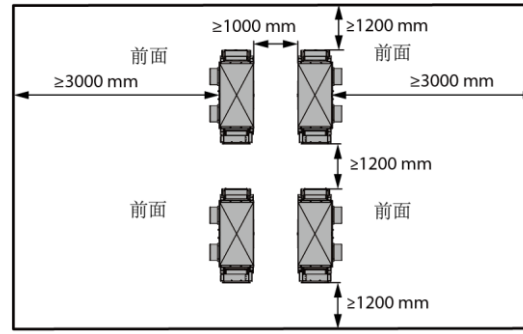

IB03W00081

3 安装储能系统

说明

本文示意图均以200KWH机型为例，具体以实际机型结构为准。

1. 拆除储能系统底部的挡板。

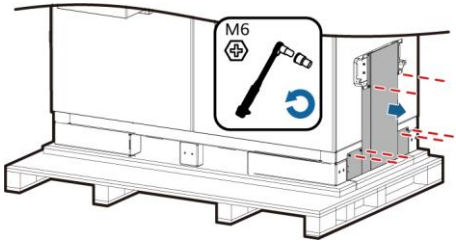

2. 拆除栈板。

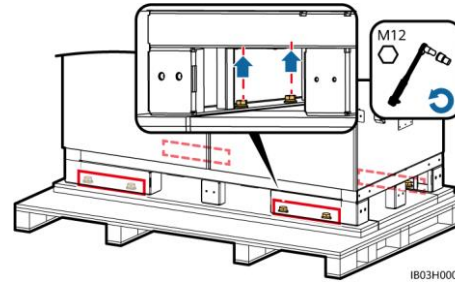

3. 安装储能系统底部的挡板。

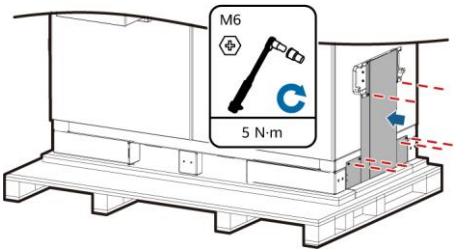

4. 打开机柜门。

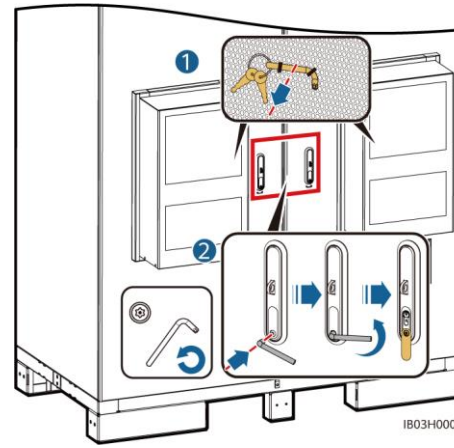

5. 取出随箱资料，如《装箱清单》。

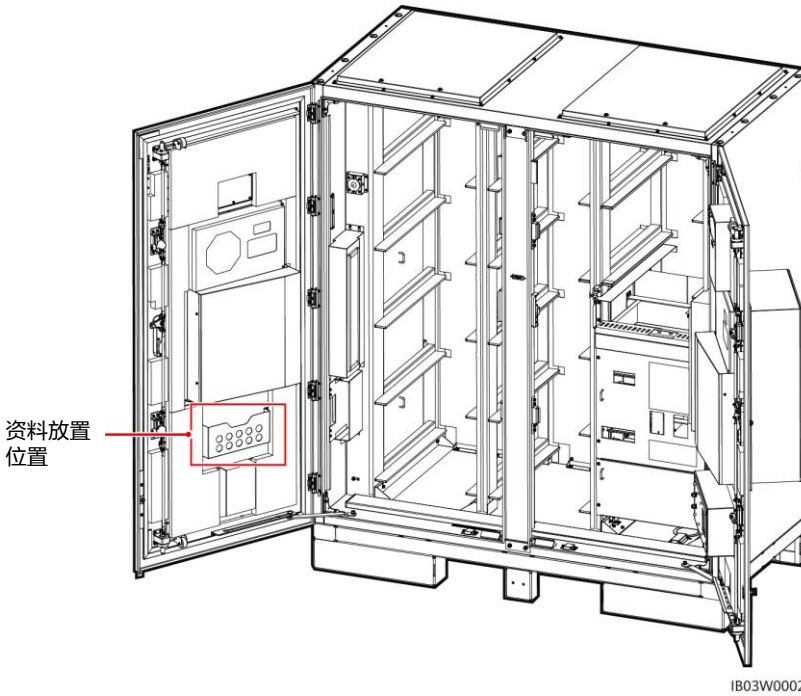

6. 取出随箱配发安装件。

说明

开门后请根据《装箱清单》核对随箱配发的交付件与数量，若有缺失，请尽快联系您的经销商。

吊装转接件及固定螺钉		地脚转接件、地脚转接螺钉和膨胀螺栓			调平垫片
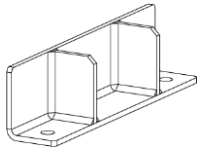		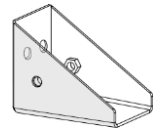			

7. 关闭机柜门后，将储能系统移至指定位置。

使用吊车

说明

吊车起吊能力≥2t；工作半径≥2m。

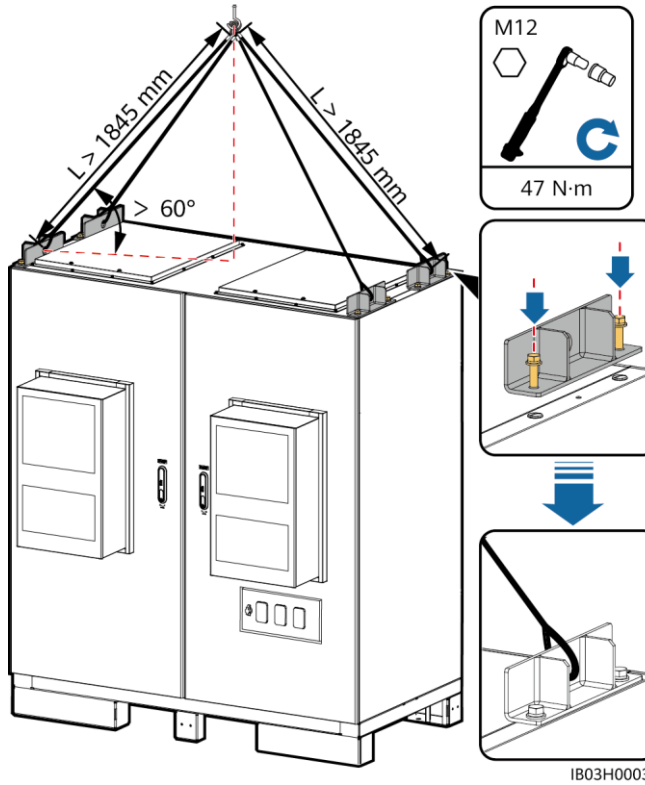

使用叉车

说明

- 叉车升降高度要求：当地基高度≤0.3m时，升降高度≥2m；当地基高度＞0.3m时，升降高度相应增加。
- 叉车满足承重要求：≥2t。

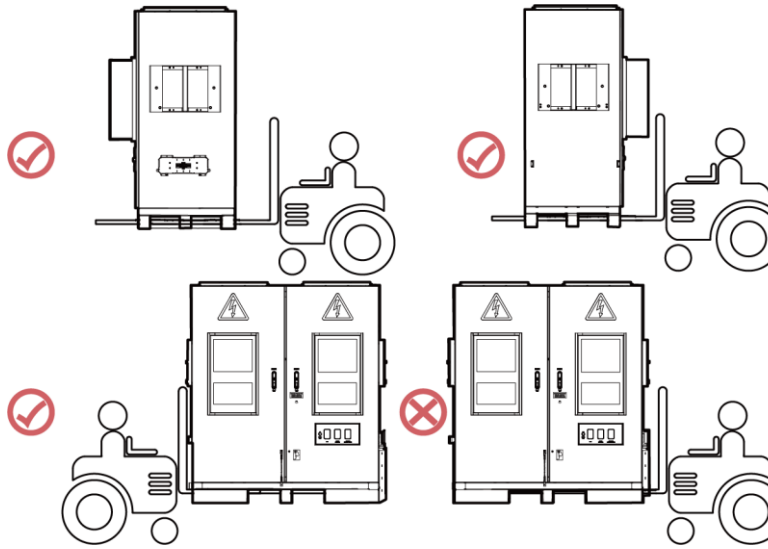

8. 固定储能系统。

说明

储能系统不平稳时，在固定前，可使用调平垫片进行调平。

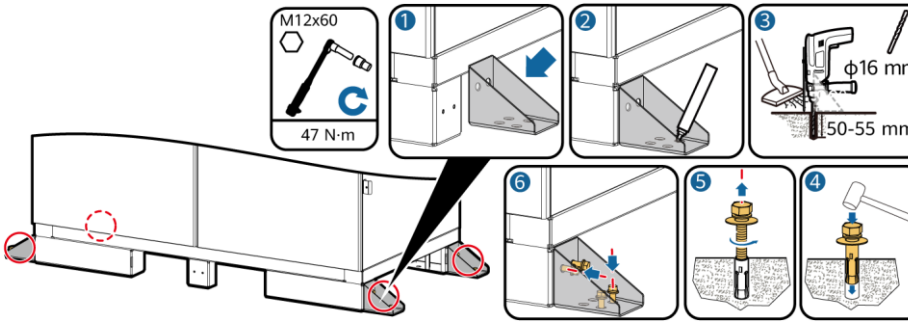

4 安装储能系统保护地线

名称	类型	导体横截面积范围	外径	端子	来源
保护地线	单芯户外铜芯/铜包铝/铝合金线缆	25mm²~50mm²	15mm~17.6mm	M8 OT/DT端子	用户自备
保护地线规格由本表决定，或根据IEC 60364-5-54进行计算。					

打开储能系统机柜门，连接保护地线。

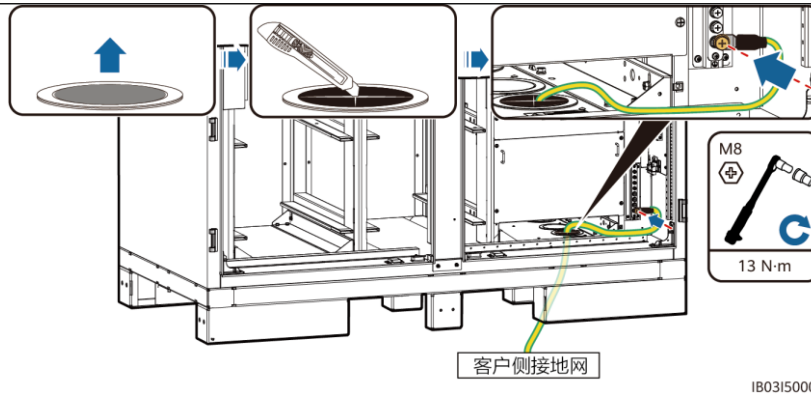

IB03I50001

5 安装部件

5.1 安装位置

须知

安装部件前，请确认储能系统已经稳固安装。

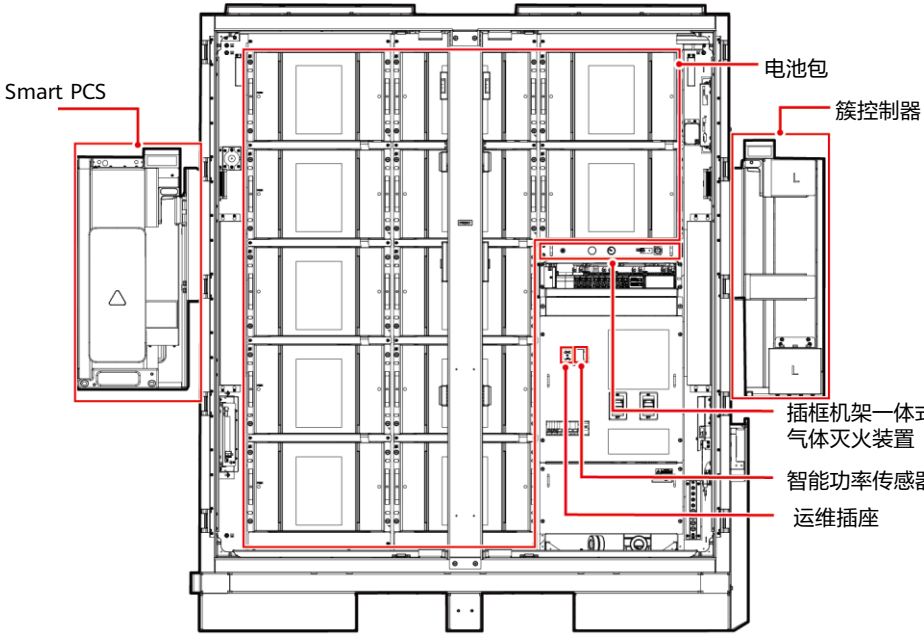

IB03W00028

序号	部件	来源	序号	部件	来源
1	插框机架一体式气体灭火装置	本公司选购	4	Smart PCS	本公司选购
2	电池包[1]	本公司选购	5	（可选）运维插座	用户自备
3	簇控制器	本公司选购	6	（可选）智能功率传感器（DDSU666-H）	本公司选购
注1： • LUNA2000-97KWH-1H1储能系统预装6个假的电池包，实际需要安装6个电池包。 • LUNA2000-129KWH-2H1储能系统预装4个假的电池包，实际需要安装8个电池包。 • LUNA2000-161KWH-2H1储能系统预装2个假的电池包，实际需要安装10个电池包。 • LUNA2000-200KWH-2H1储能系统需要安装12个电池包。					

储能系统	电池包型号	备注
LUNA2000-200KWH-2H1	ESM51320AS1（320Ah,1C）	• 单个智能组串式储能系统仅支持本公司配套的同款相同充放电倍率的电池包，否则会导致系统不能正常运行。 • ESM57280AS1型号下包含充放电倍率0.5C和1C两款电池包，可通过电池包标签区分。 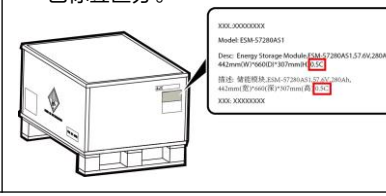
	ESM57280AS1（280Ah,0.5C）	
LUNA2000-161KWH-2H1	ESM57280AS1（280Ah,1C）	
LUNA2000-129KWH-2H1		
LUNA2000-97KWH-1H1		

5.2 安装插框机架一体式气体灭火装置

说明

安装前，请查阅安装插框机架一体式气体灭火装置随箱配发的资料，熟悉并遵守其安装要求与注意事项。

安装插框机架一体式气体灭火装置。

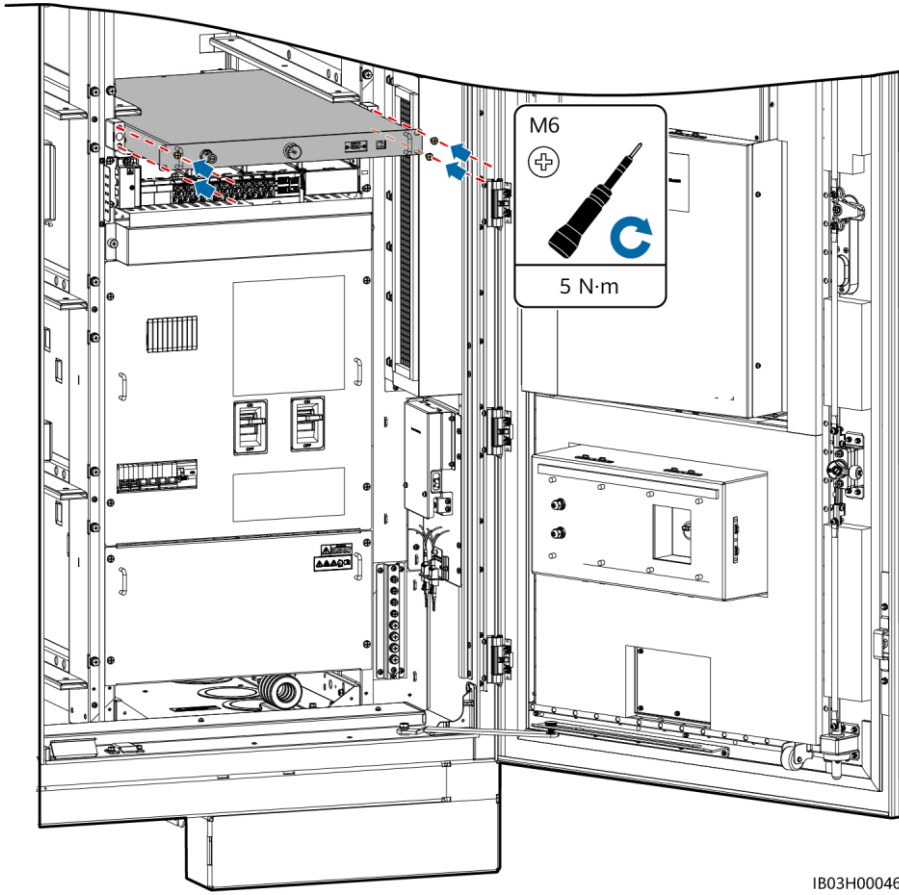

5.3 安装电池包

须知

- 安装前，请确保电池包存储在室内，未露天存放，并符合用户手册中规定的其他存储要求。
- 安装前必须检查电池包的状态，电池包外包装箱淋雨、受损、变形，电池包出现漏液、发生跌落等时，不可使用。
- 避免在雨雪、大雾等天气时安装电池包，以免电池包受到水汽、雨水的侵蚀。

说明

97KWH、129KWH和161KWH型号的储能系统已预装假的电池包，用于隔离风道，禁止拆卸。

1. 取下储能系统的立柱。

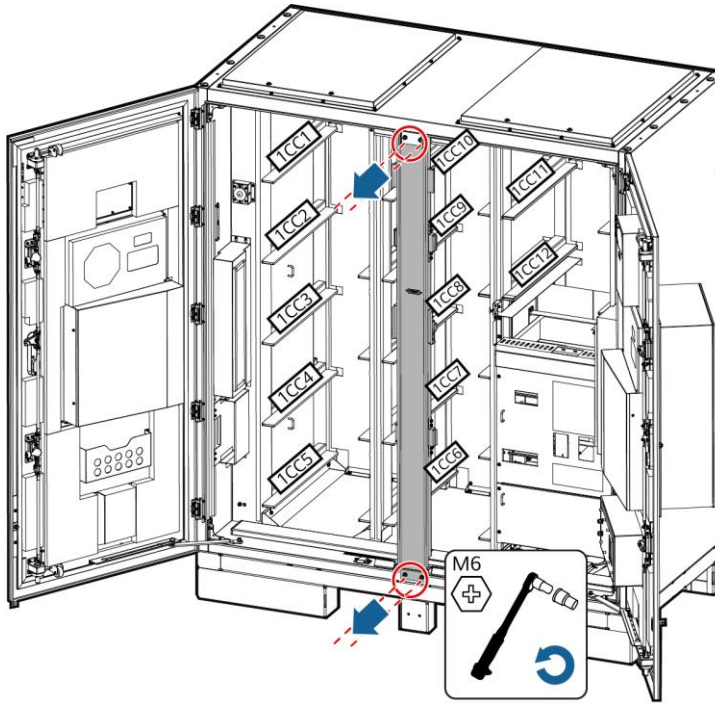

IB03H00036

2. 使用叉车将工装运输到储能系统附近。

说明

工装请从本公司购买。

3. 取出电池包。

须知

- 拧紧抬手棒（抬手棒钢垫片紧贴搬运模块）。
- 抬手棒螺柱出现弯折后及时更换抬手棒。

说明

- 需≥4个人搬运电池包。
- 使用抬手棒时，手握靠近设备那一端。

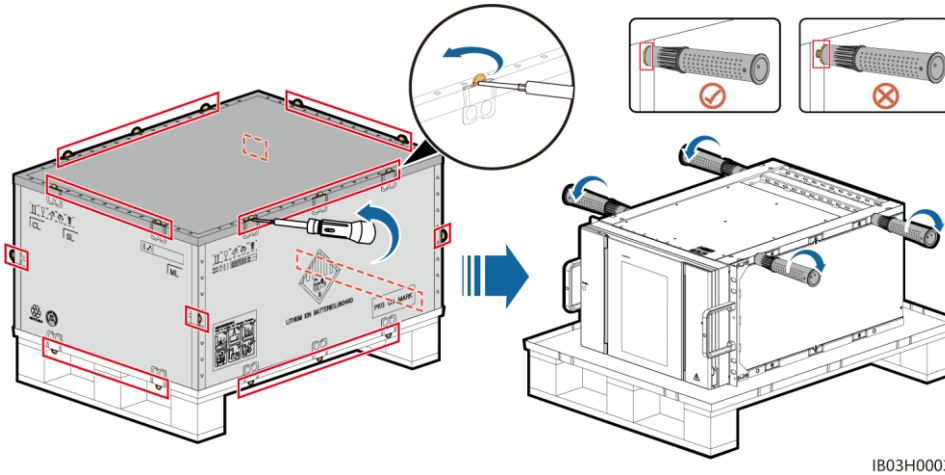

滚珠托盘工装

1. 取出工装。

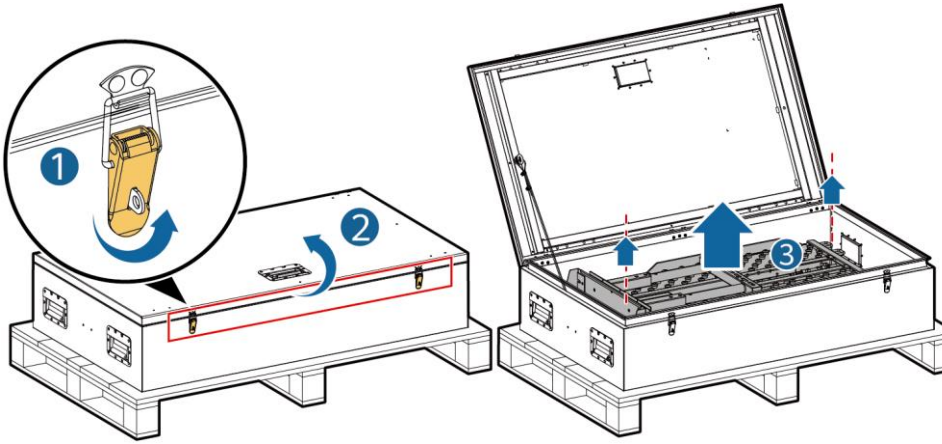

2. 工装插入叉车，并组装固定。

说明

若使用叉车进行电池包安装维护，叉车承重能力需要≥1t。

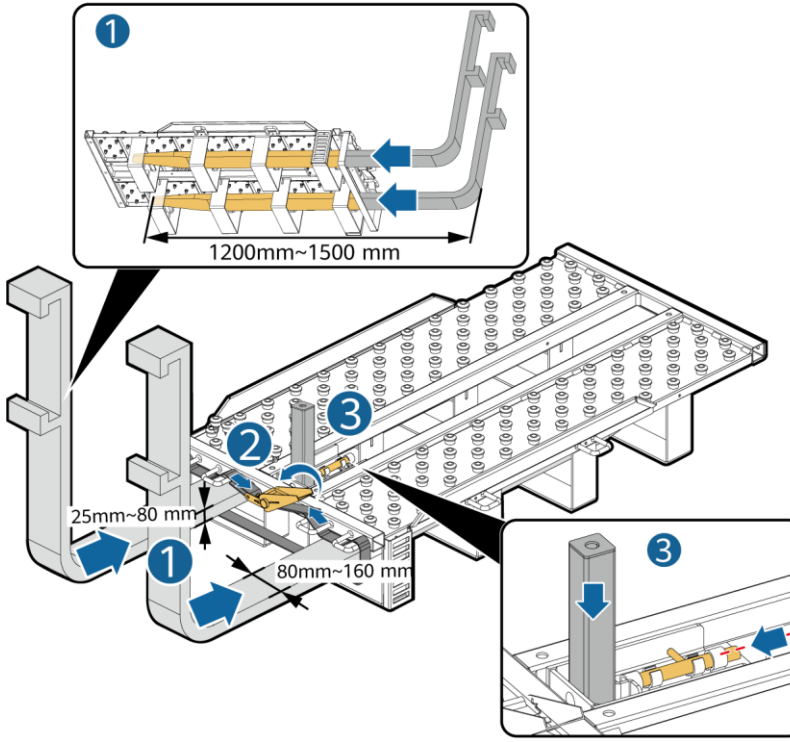

IB03H00030

3. 将电池包安装于工装上，并固定。

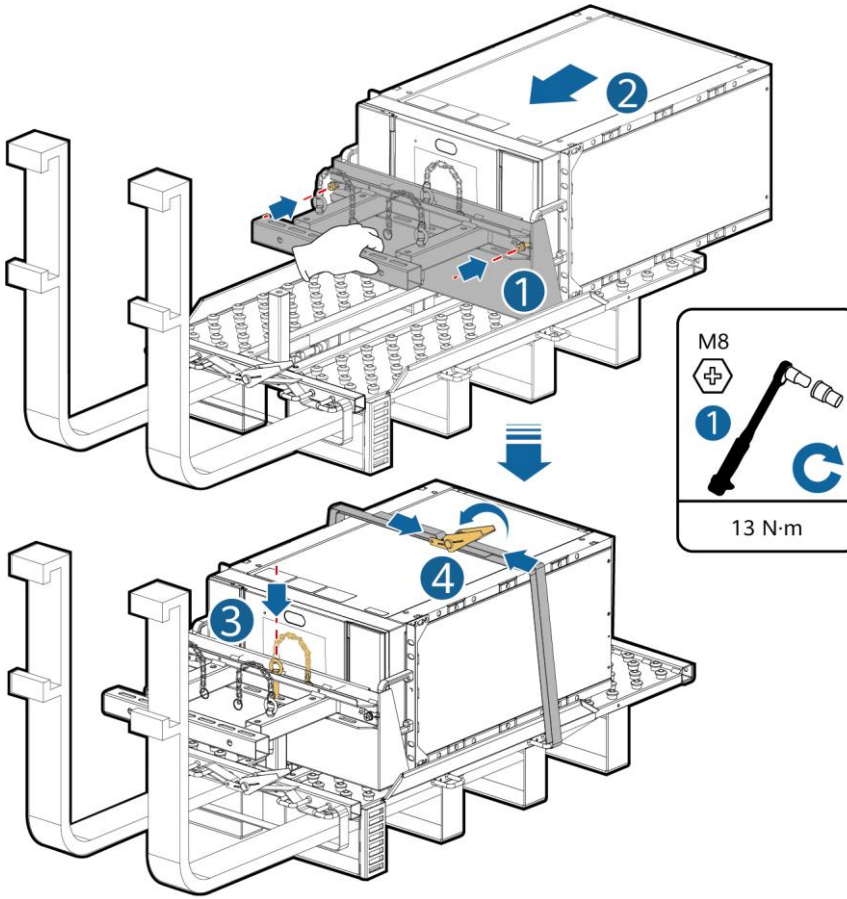

4. 将电池包安装于储能系统。

IB03H00023

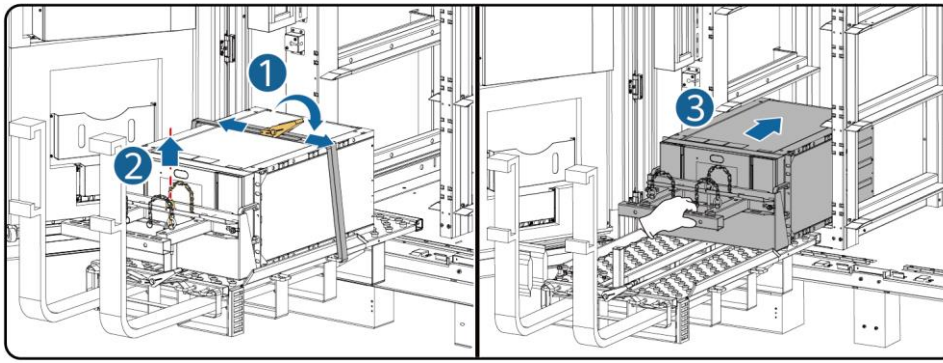

IB03H00025

5. 使用随箱配发的螺钉固定电池包。

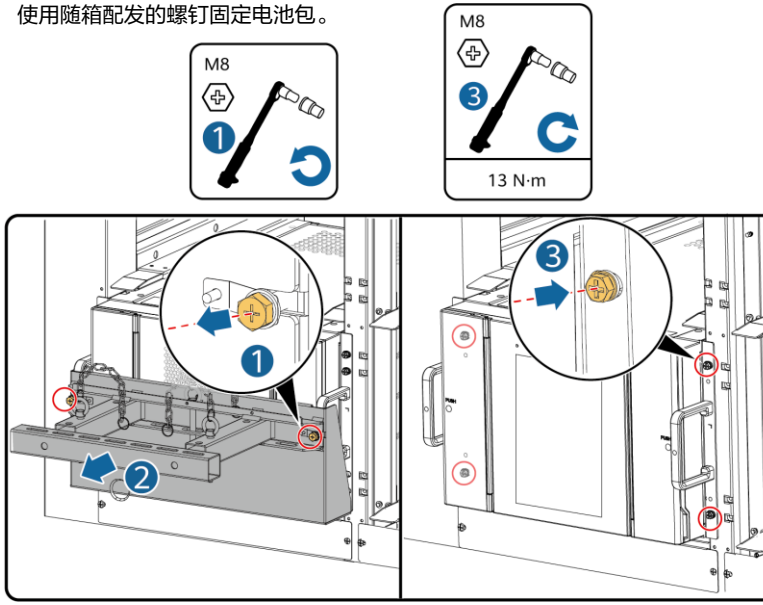

IB03H00026

6. 根据风道板标签说明，将风道板安装于电池包之间。风道板随箱配发。

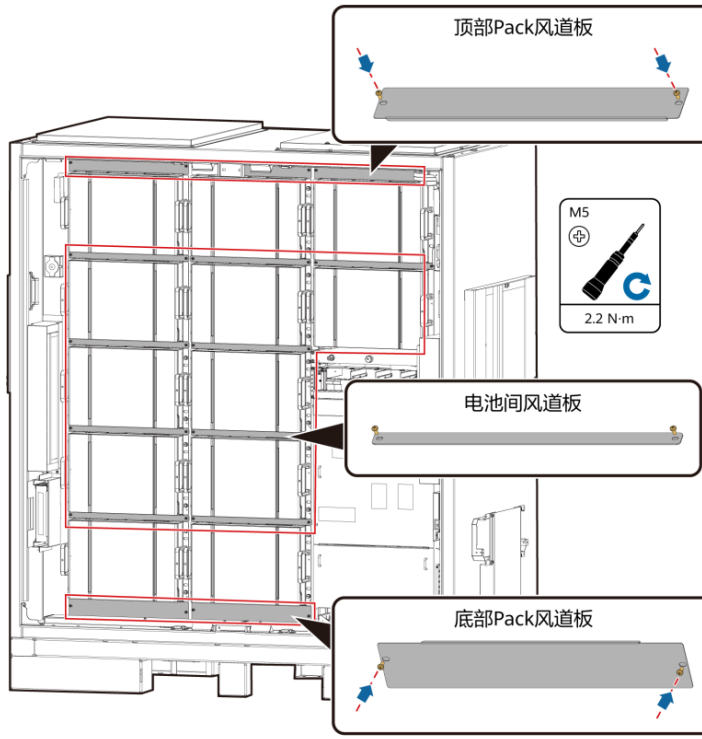

IB03H00066

7. 安装储能系统的立柱。

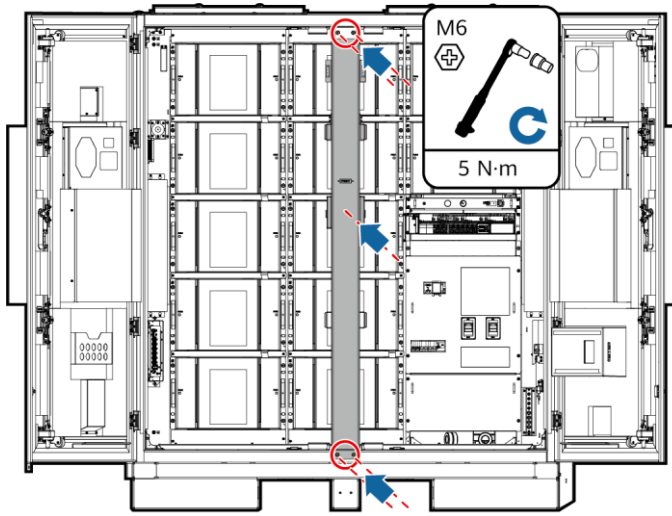

IB03H00037

抽拉托盘工装

1. 取出工装。

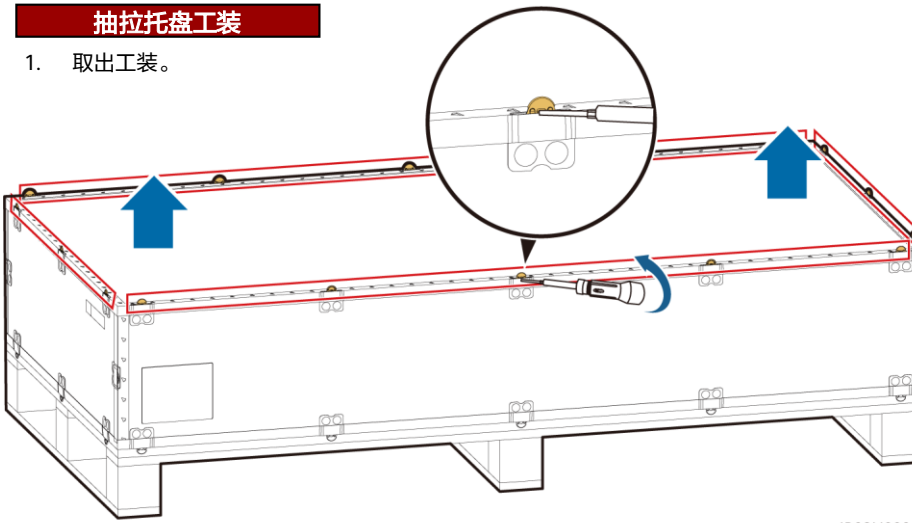

IB03H00061

2. 工装插入叉车，并组装固定：拧紧4个螺钉、2个把手。

说明

若使用叉车进行电池包安装维护，叉车承重能力需要≥1t。

3. （可选）安装防护件。

说明

安装最下层电池包时无需安装防护件。

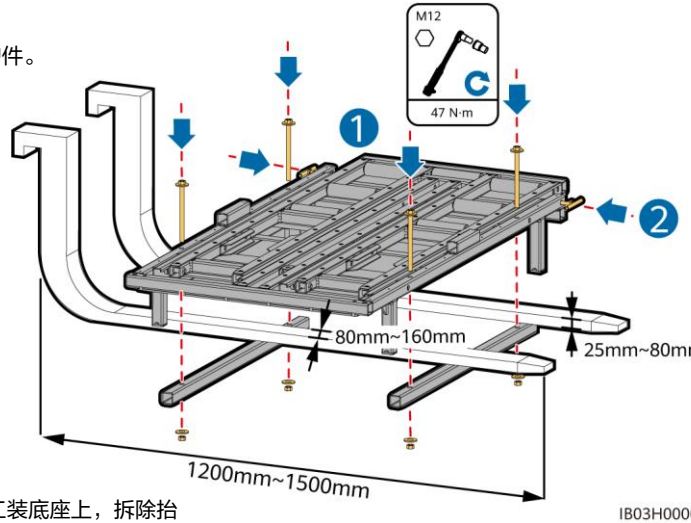

IB03H00062

4. 将电池包搬运至工装底座上，拆除抬手棒。

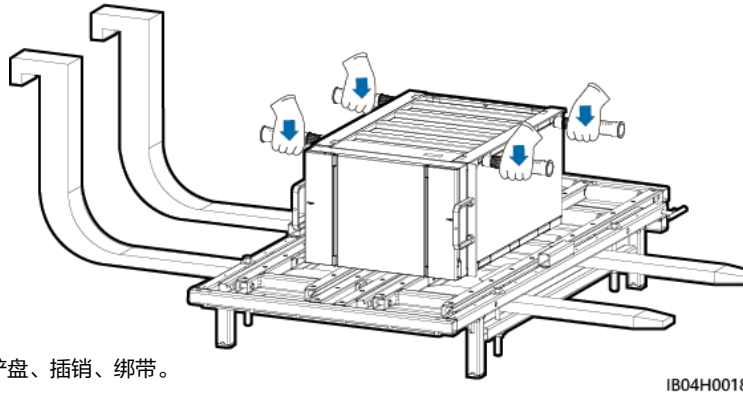

IB04H00187

5. 安装铲盘、插销、绑带。

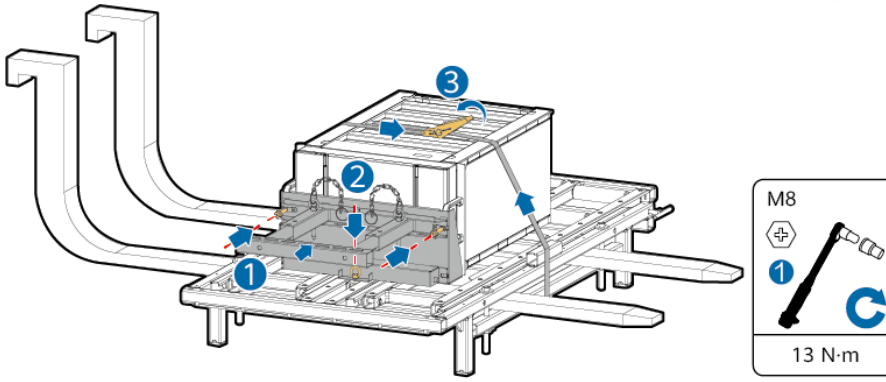

IB04H00188

6. 移动叉车到储能柜附近，并调整工装高度，取下电池包绑带

说明

工装高度与电池包槽位轨道对齐。

7. 拉出工装抽屉：拧松2个把手、拉出抽屉、拧紧2个把手，并安装限位块。

说明

- 工装抽屉应与防护件平齐。
- 根据实际应用场景决定限位块使用的个数和放置的位置。

8. 取下电池包插销，将电池包拉到工装抽屉上。

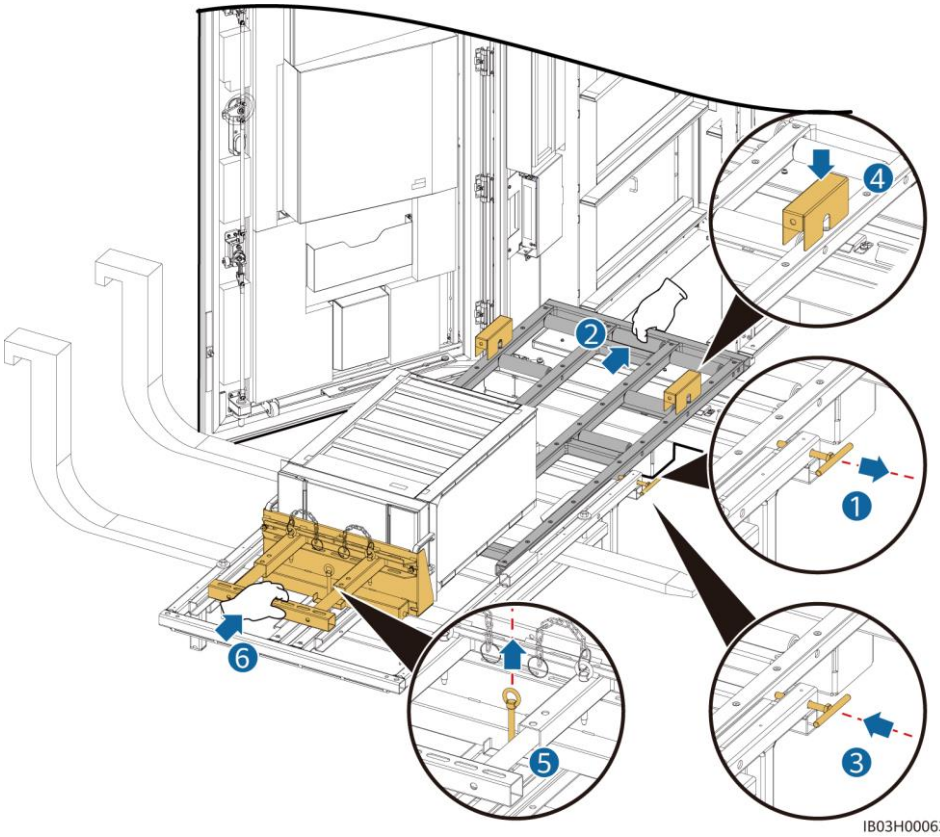

9. 将电池包移动到安装槽位中。

10. 取下限位块，拉回工装抽屉：拧松2个把手、拉回抽屉、拧紧2个把手。

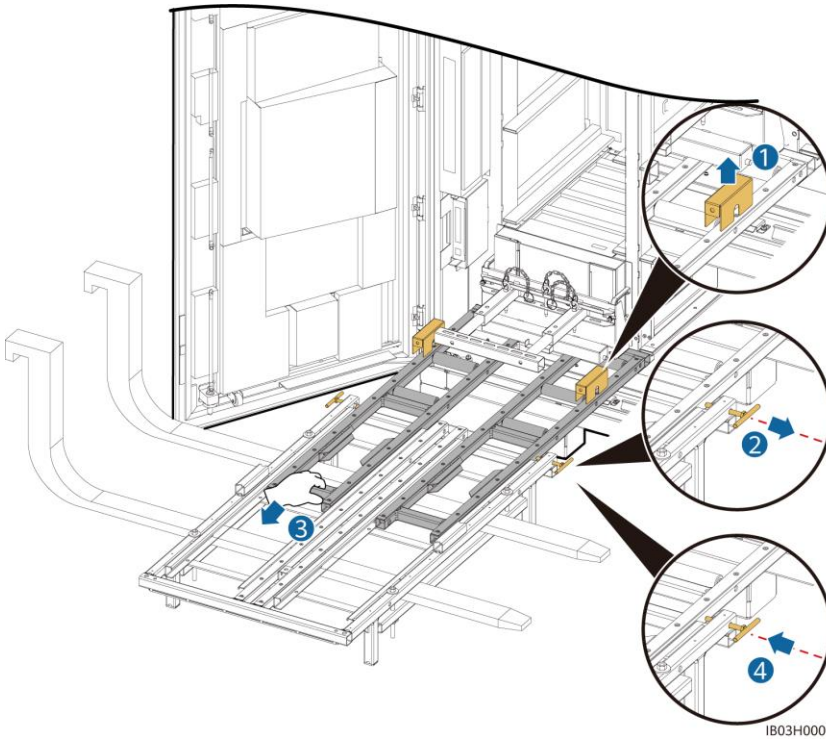

11. 下降工装，并移走叉车。
12. （可选）拆卸防护件。
13. 拆卸铲盘，固定电池包。

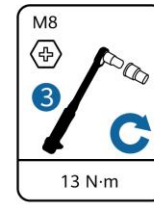

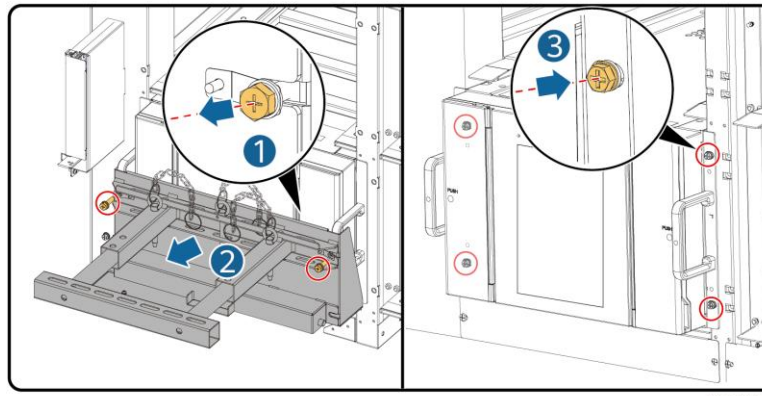

14. 根据风道板标签说明，将风道板安装于电池包之间。风道板随箱配发。

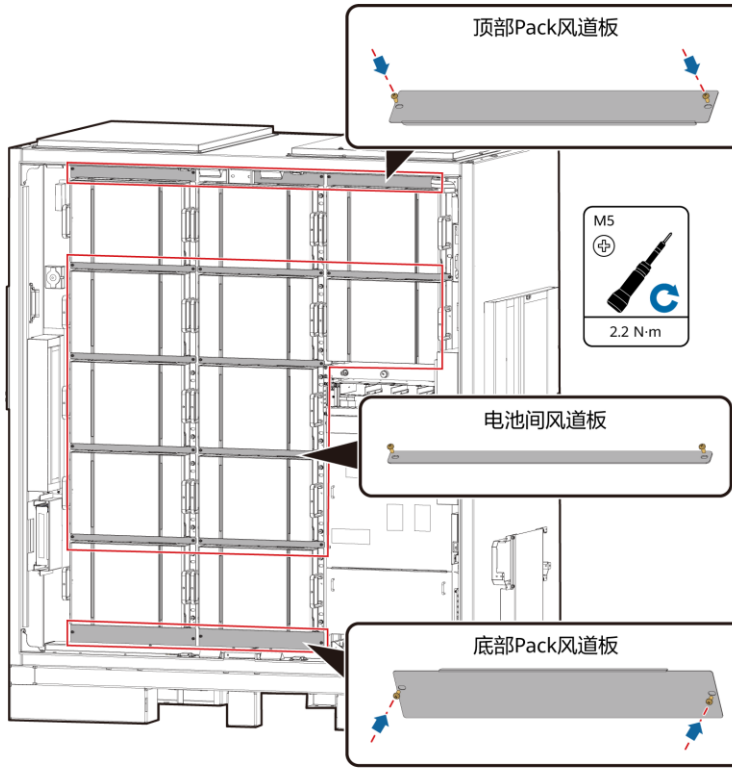

IB03H00066

15. 安装储能系统的立柱。

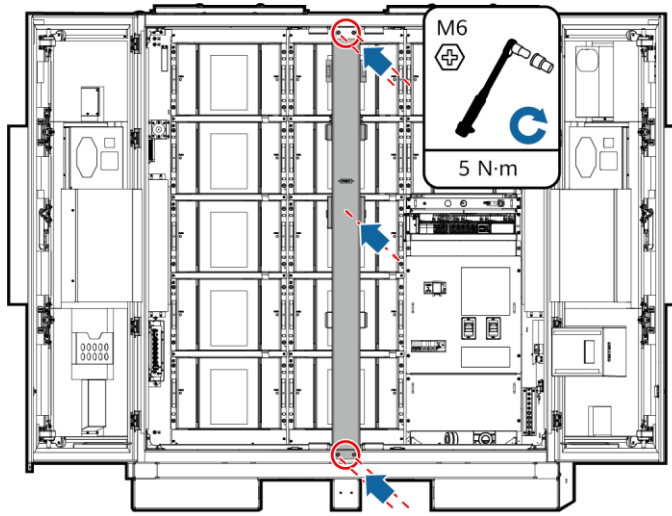

IB03H00037

5.4 安装簇控制器

说明

若不立即安装簇控制器线缆，推荐先将短接铜排安装到簇控制器上，操作步骤参考1~3。若立即安装簇控制器线缆，操作步骤1~3可随 6.4-安装簇控制器线缆再安装。

1. 使用随箱配发的防盗扳手取下簇控制器装饰盖板和维护腔盖板。

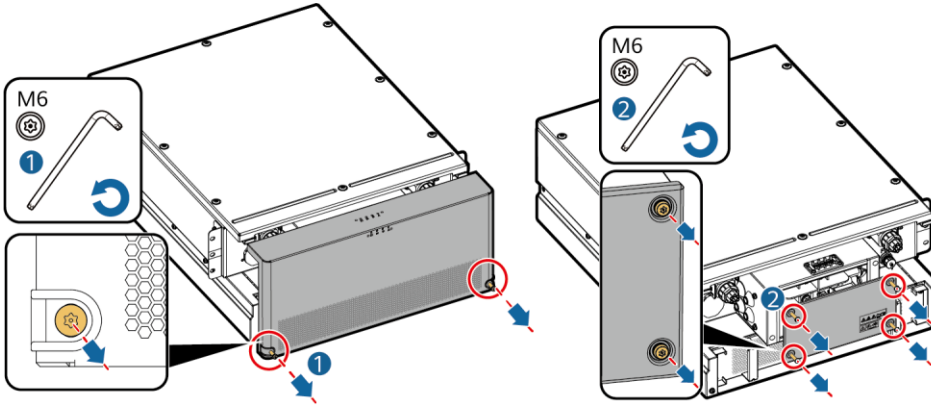

IB03H00016

2. 安装随箱配发的短接铜排。

说明

- 固定铜排请使用规格为16mm的套筒。
- 安装螺母时，先手动将螺母拧入螺板，再使用套筒扳手将螺母完全拧入，避免螺母位置偏移导致螺纹卡死或滑丝。
- 螺母需要按照建议的力矩值21N·m进行预安装。
- 确认力矩套筒扳手设定的力矩值为21N·m，对安装好的螺母进行力矩值核检。
- 对力矩值核检过的螺母用记号笔进行划线标记。

200KWH机型连接示意

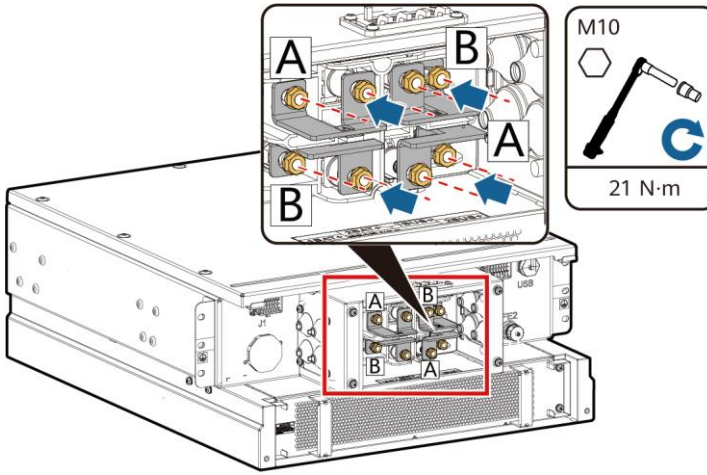

IB03H00019

97KWH/129KWH/161KWH机型连接示意

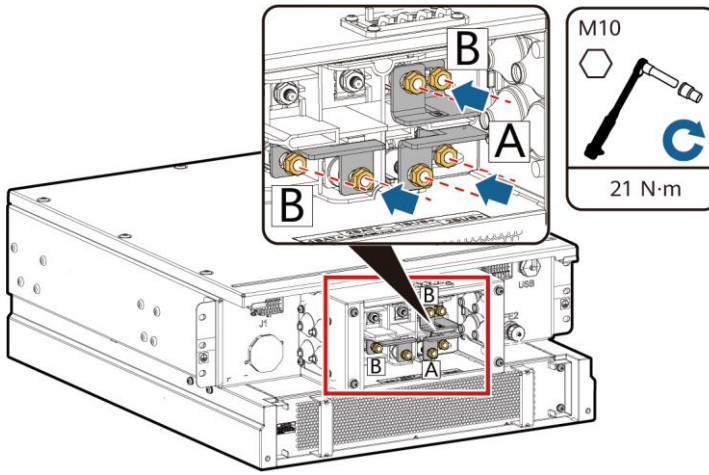

3. 安装簇控制器装饰盖板和维护腔盖板。

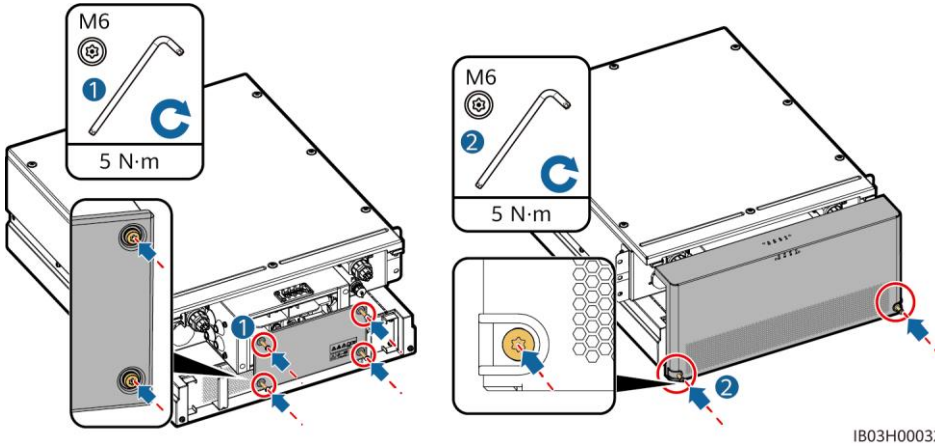

4. 取下绑扎在储能系统外侧的线缆。

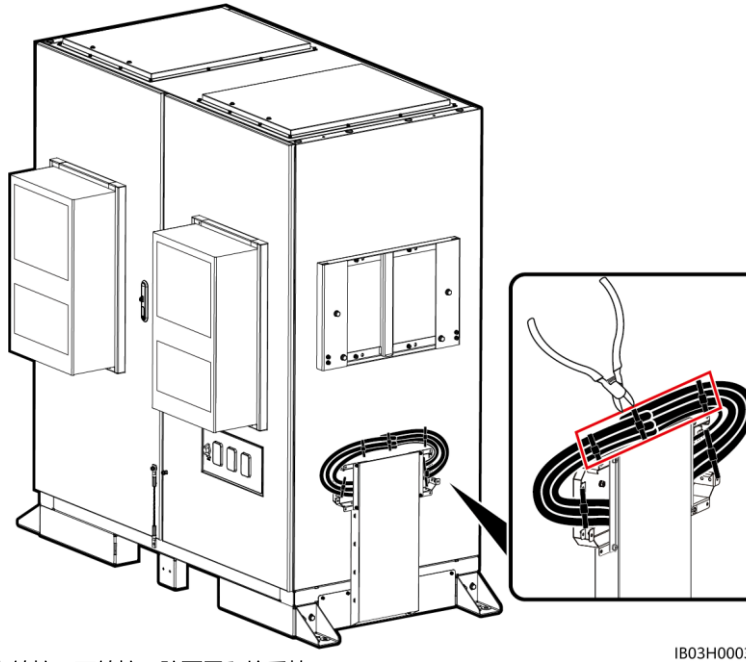

IB03H00039

5. 安装簇控制器上转接、下转接、防雨罩和抬手棒。

说明

- 簇控制器上转接、下转接、防雨罩和抬手棒随箱配发。
- 上转接、下转接的固定螺钉已预装于簇控制器，安装上转接、下转接前请先取下螺钉。
- 防雨罩的固定螺钉已预装于上转接，安装防雨罩前请先取下螺钉。
- 使用抬手棒时，手握靠近设备那一端。

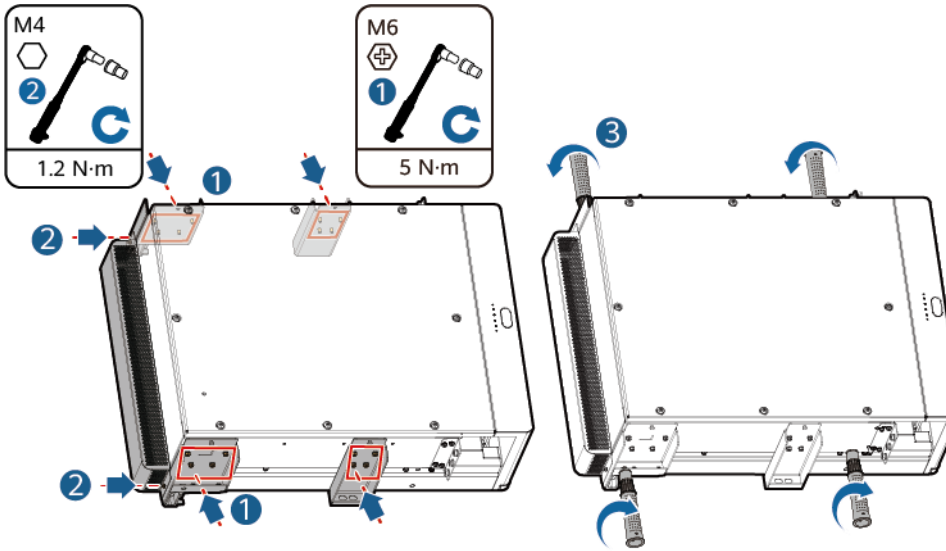

IB03H00018

6. 将簇控制器安装至储能系统的工程安装件上。

说明

- M8螺钉为簇控制器固定螺钉，取下后请妥善保存。
- 需≥3人安装簇控制器。

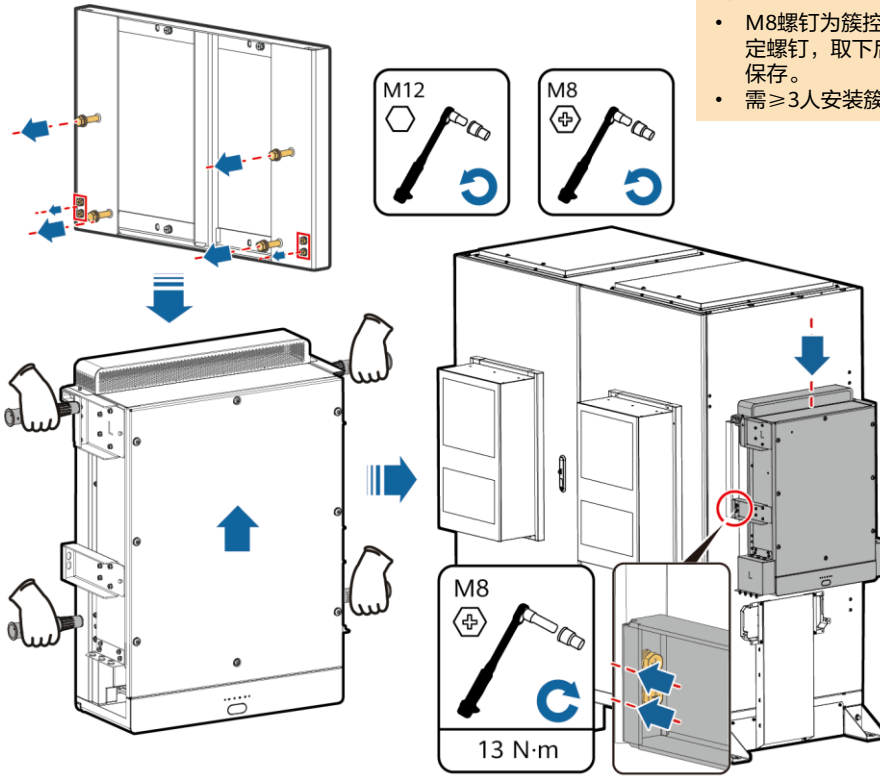

IB03H00035

5.5 安装Smart PCS

1. 安装工程安装件。

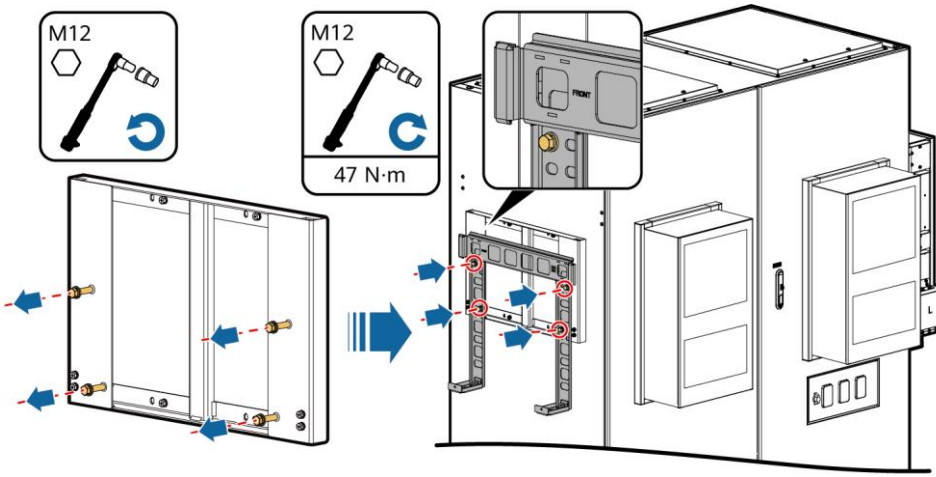

IB02H00044

2. 安装挂耳、抬手棒，固定Smart PCS。挂耳随Smart PCS配发，抬手棒随储能系统配发。

说明

- 需≥4人安装Smart PCS。
- 使用抬手棒时，手握靠近设备那一端。

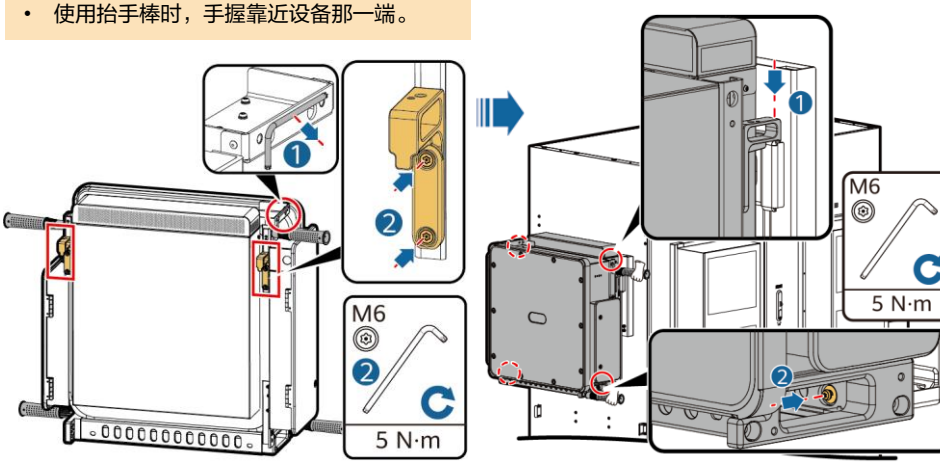

IB02H00025

IB02H00028

5.6 （可选）安装运维插座

说明

用户自备220V插座。插座外观以实际为准，本文仅介绍安装方式。

1. 取下配电区域前方的挡板。
2. 安装运维插座。

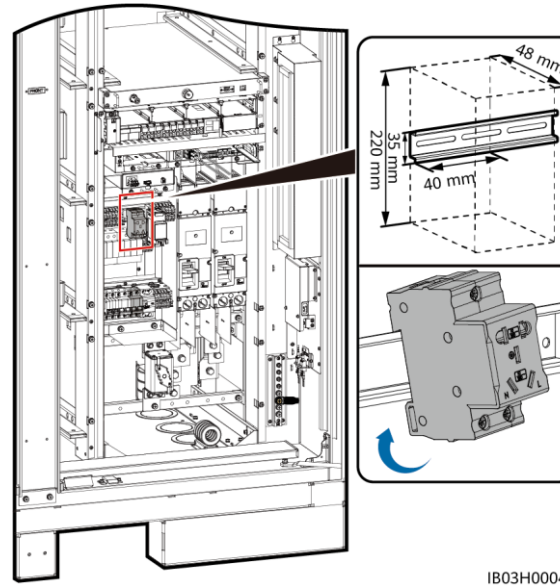

IB03H00048

5.7 （可选）安装智能功率传感器（DDSU666-H）

1. 取下配电区域前方的挡板。
2. 安装DDSU666-H。

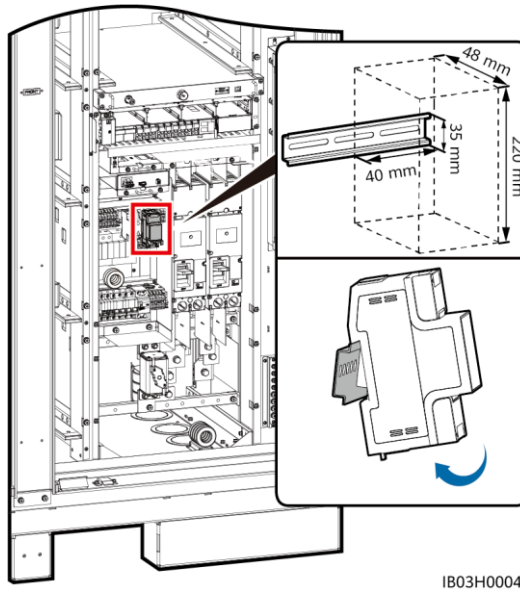

6 安装线缆

6.1 准备线缆

说明

线缆线径的选取应符合当地线缆标准。影响线缆选取的因素有：额定电流、电缆类型、敷设方式、最大期望线路损耗、额定温度、环境温度、耐温、酸性、沉降、环保要求等。

名称	类型	导体横截面积范围	外径	端子	来源
簇控制器保护地线	单芯户外铜芯线	≥25mm^2	-	M6 OT/DT端子	用户自备
直流线	预制直流线缆（配波纹管）	-	-	-	随箱配发
辅助供电交流线（外部电网供电场景）	2芯（L、N）/3芯（L、N、PE）户外铜芯/铜包铝/铝合金线缆	6mm^2~25mm^2	12.7mm~27mm	插深12mm冷压端子，M8 OT/DT端子	用户自备
单相交流输入线（无外部电网供电场景）	2芯/3芯户外铜芯/铜包铝/铝合金线缆	6mm^2~25mm^2	12.7mm~27mm	针型冷压端子，插深12mm	用户自备
网线	CAT 5E户外屏蔽网线，内阻≤1.5Ω/10m	-	≤9mm	屏蔽RJ45水晶头	用户自备
光缆	支持传输波长为1310nm的4芯或8芯单模铠装光缆	-	≤18mm	–	用户自备

名称		类型	导体横截面积范围	外径	端子	来源
（可选）连接DDSU666-H线缆	RS485通信线	–	–	–	–	出厂预装
	电流互感器线缆和电源线	–	–	–	–	随箱配发
（可选）连接维护插座线缆	电源线和地线	–	–	–	–	随箱配发

6.2 安装插框机架一体式气体灭火装置线缆

取出预留线缆，安装于插框机架一体式气体灭火装置。

警告

请正确安装线缆。不连接或线缆连接错误时，若发生火灾，储能系统将无法主动灭火。

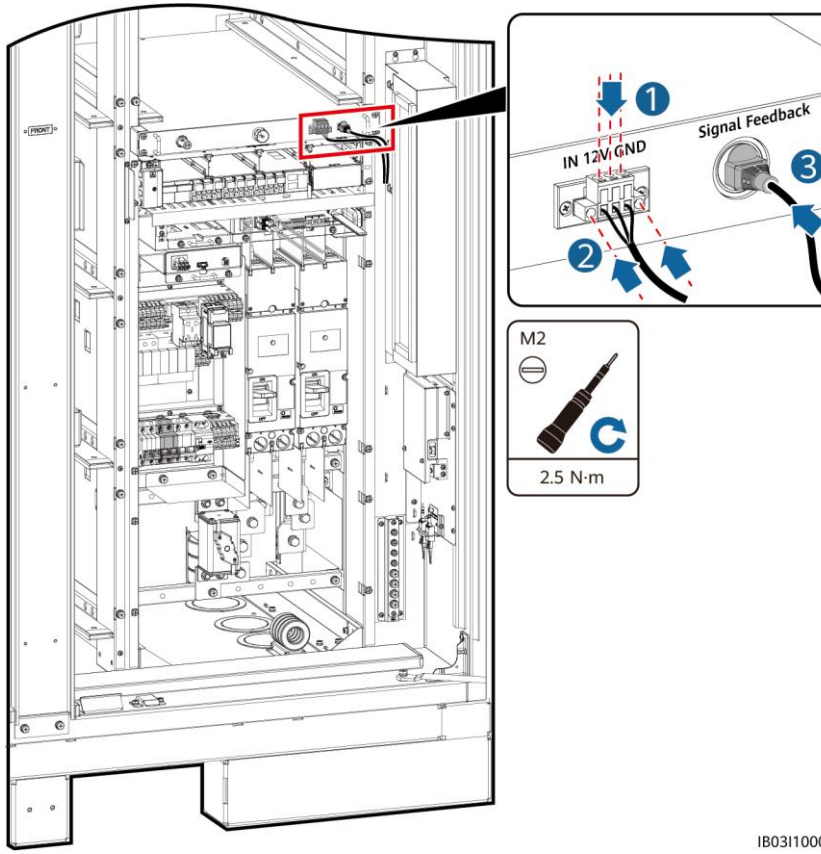

6.3 安装电池包线缆

1. 安装电池包铜排，连接电池簇总输出线缆与黑启动线缆。

说明

- 电池簇总输出线与黑启动线的一端出厂已预装。
- 随箱配发的铜排有4种规格，分别标有A、B、C、D。
- D铜排需要先于B铜排安装。
- 固定铜排的M10螺母存在两种规格，请根据实际选择规格为15mm或16mm的套筒。
- 安装螺母时，先手动将螺母拧入螺板，再使用套筒扳手将螺母完全拧入，避免螺母位置偏移导致螺纹卡死或滑丝。
- 螺母需要按照建议的力矩值27N·m进行预安装。
- 确认力矩套筒扳手设定的力矩值为27N·m，对安装好的螺母进行力矩值核检。
- 对力矩值核检过的螺母用记号笔进行划线标记。

200KWH机型连接示意

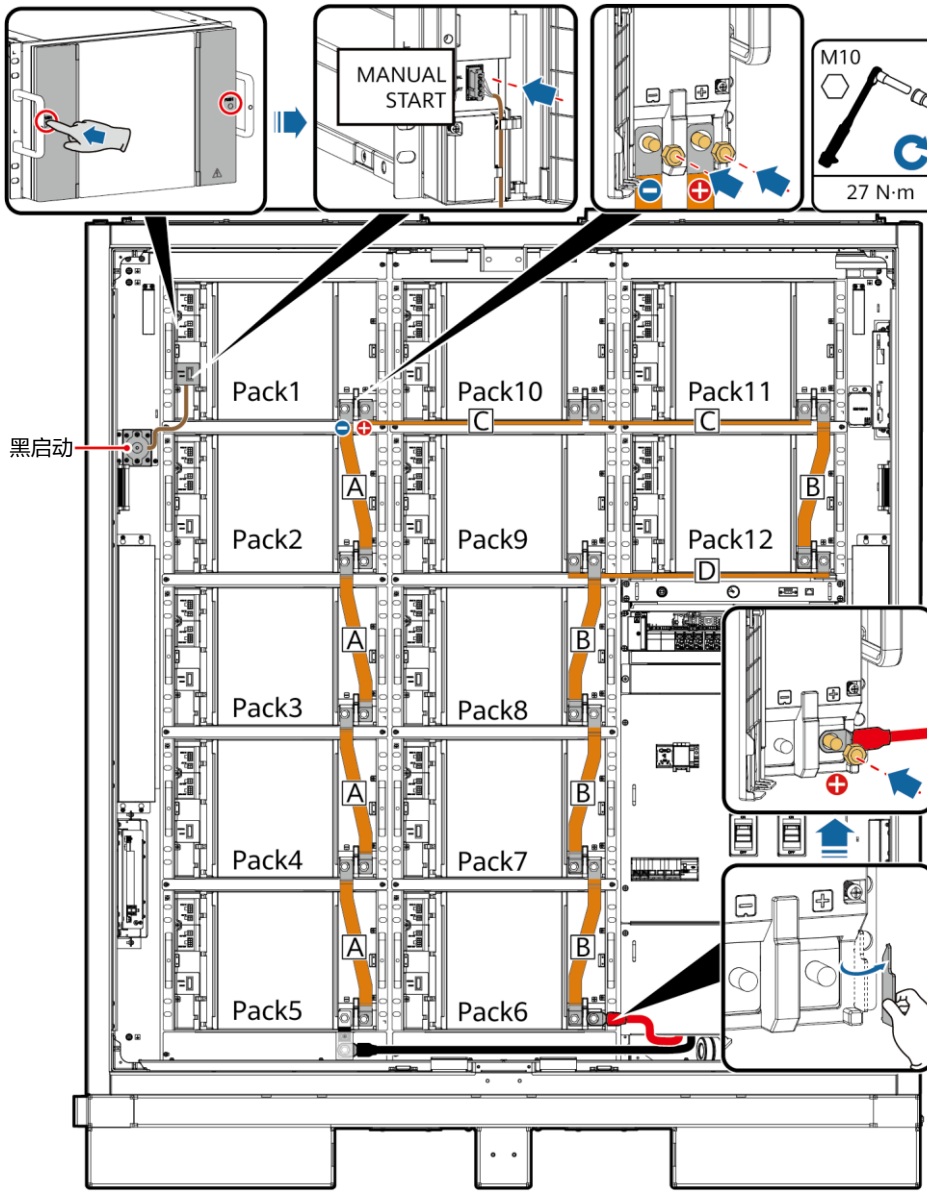

IB03H00040

说明

- 97KWH、129KWH和161KWH机型预装的假的电池包不需要安装铜排。
- 97KWH、129KWH和161KWH机型多余的铜排请妥善保管，以备后续使用。

161KWH机型连接示意

说明

黑启动线缆连接至Pack1。

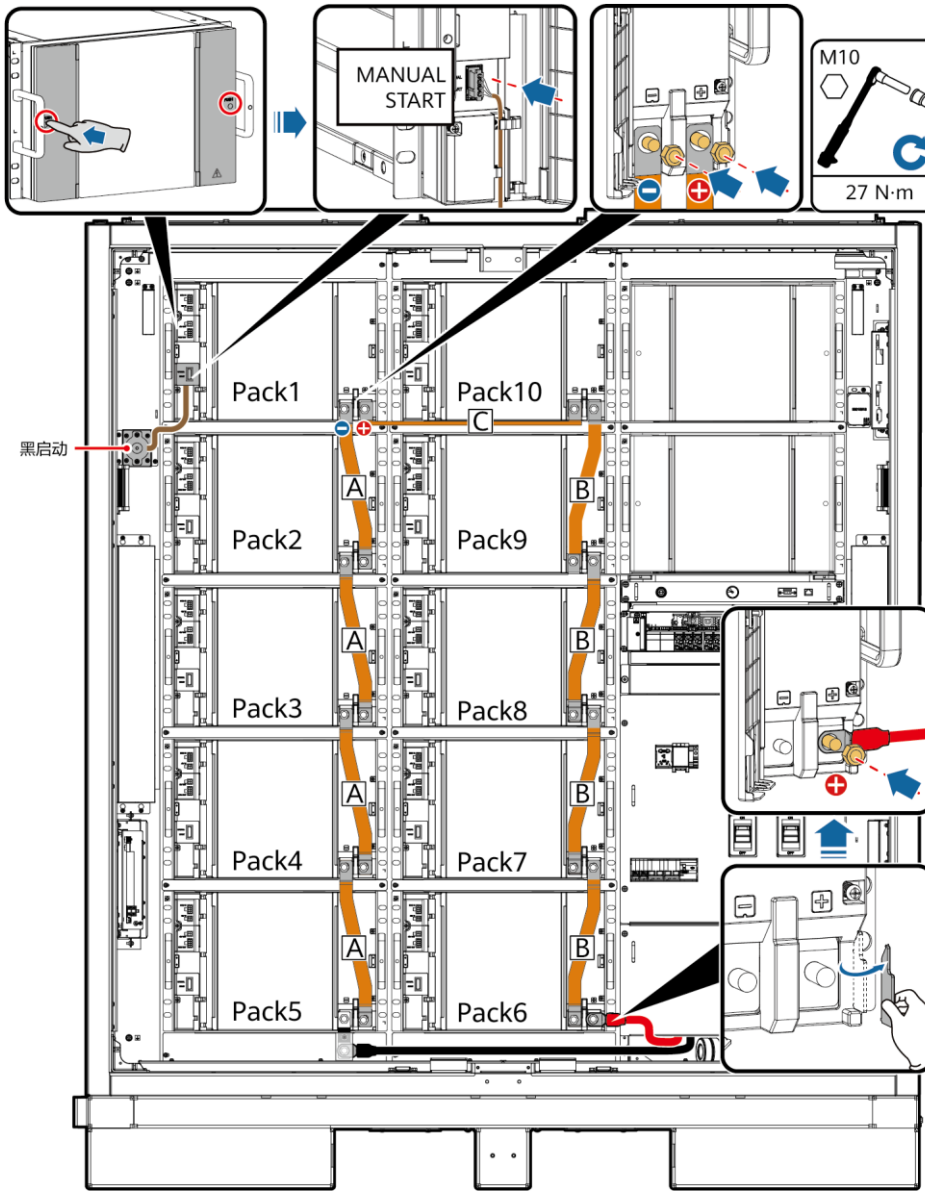

129KWH机型连接示意

说明

黑启动线缆连接至Pack2。

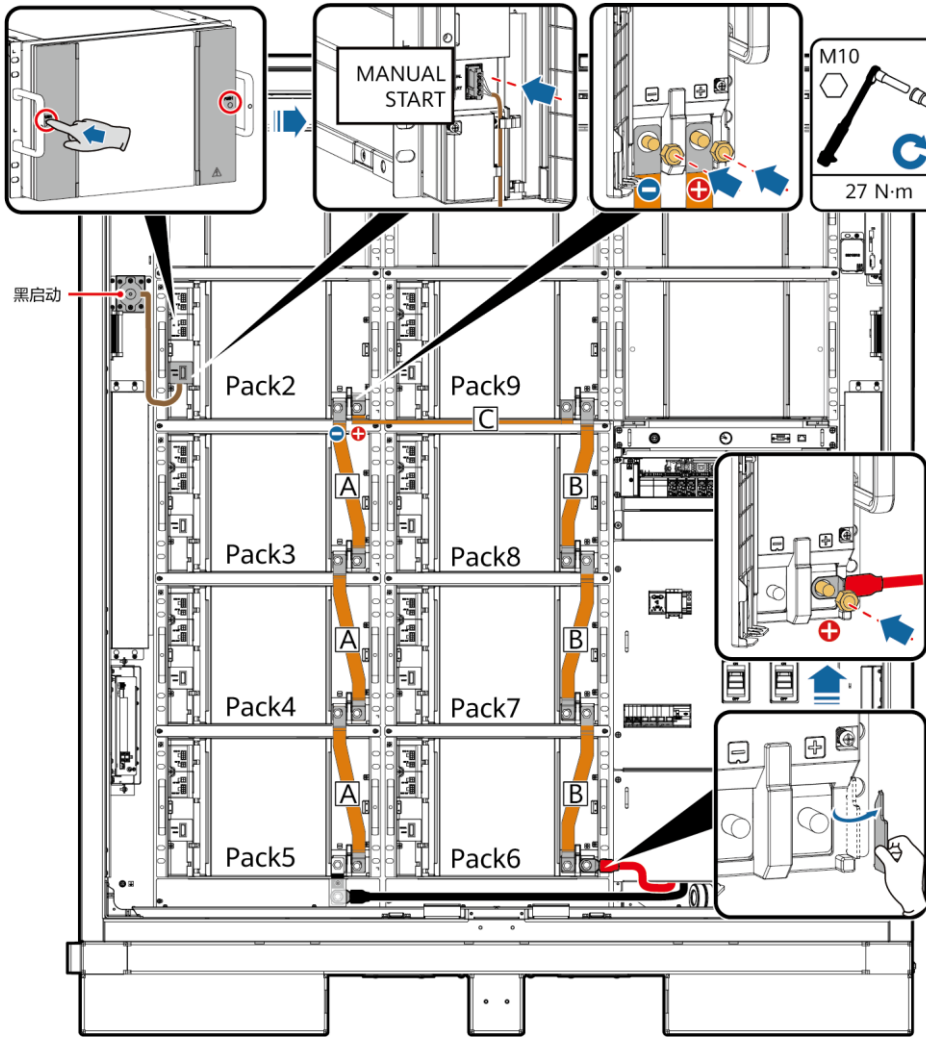

97KWH机型连接示意

说明

黑启动线缆连接至Pack3。

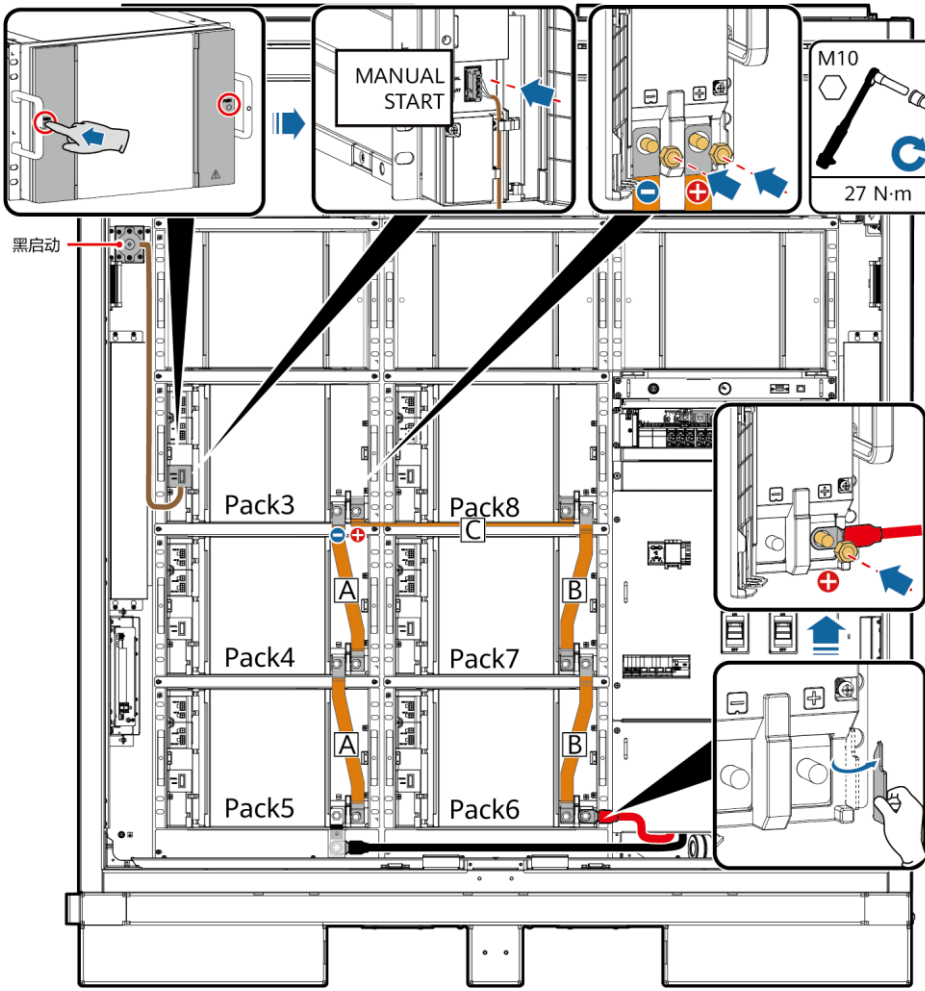

2. 安装48V线缆。

说明

- 所有机型48V线缆连接方式相同。
- 2FCB6、2FCB7端线缆已出厂预装。
- 其余48V线缆随箱配发。
- Pack10与Pack11间线缆为04097837-10/04098675-10，其余线缆为04097837-07/04098675-07。
- 线缆顺序为：2FCB6-Pack1-2-3-4-5，2FCB7-Pack12-11-10-9-8-7-6。
- 请妥善保管多余线缆，以备后续使用。

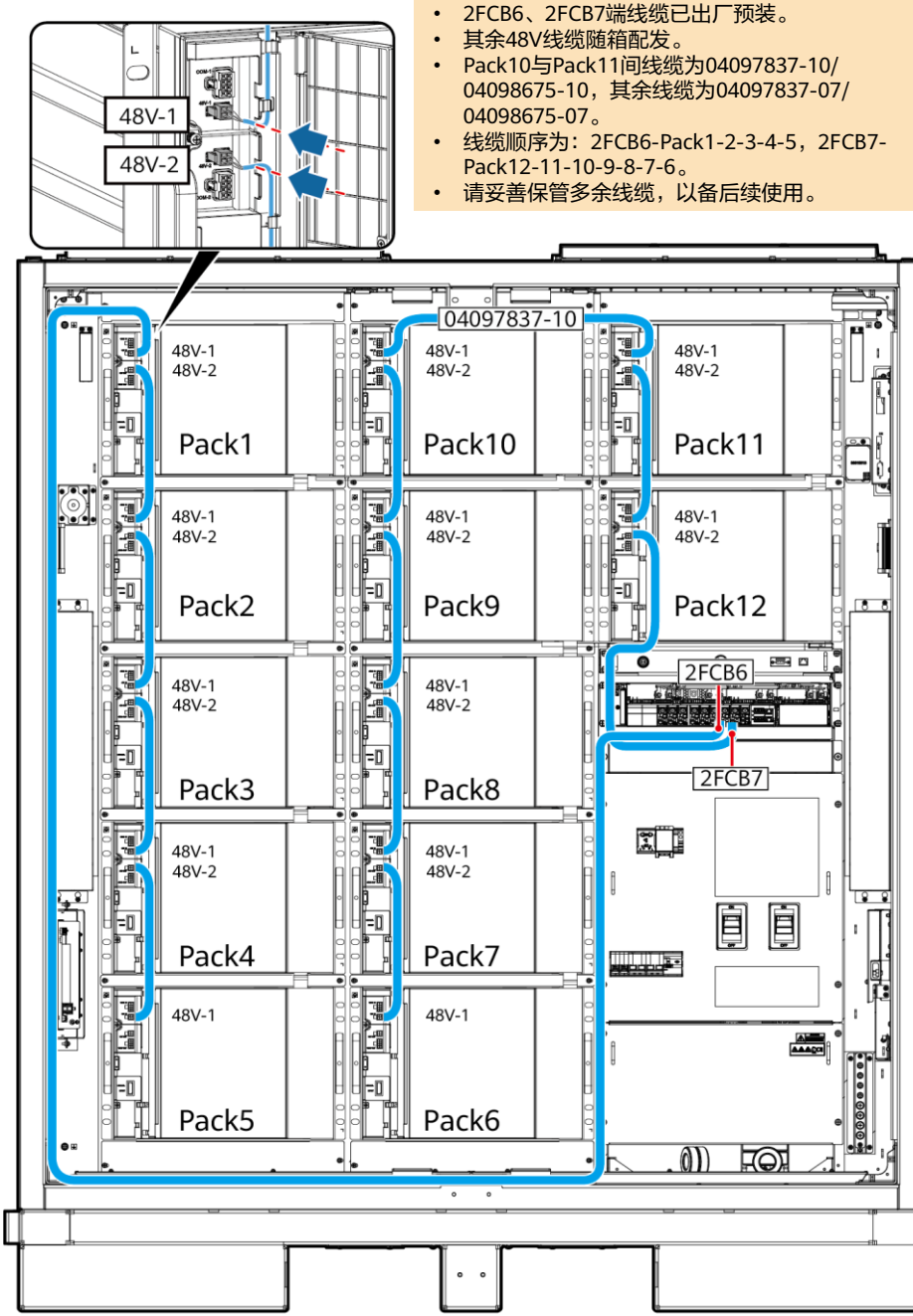

3. 安装COM口线缆。

说明

- 所有机型COM线缆连接方式相同。
- Pack1的COM-1和Pack12的COM-2的线缆出厂预留，连接Pack后请绑扎在柜内，线缆另一端待簇控制器安装后连接。
- 其余COM口线缆随箱配发。
- 线缆顺序为：Pack1-2-3-4-5-6-7-8-9-10-11-12。
- Pack5与Pack6间线缆为04097837-08/04098675-08，Pack10与Pack11间线缆为04097837-09/ 04098675-09，其余线缆为04097837-06 / 04098675-06。
- 请妥善保管多余线缆，以备后续使用。

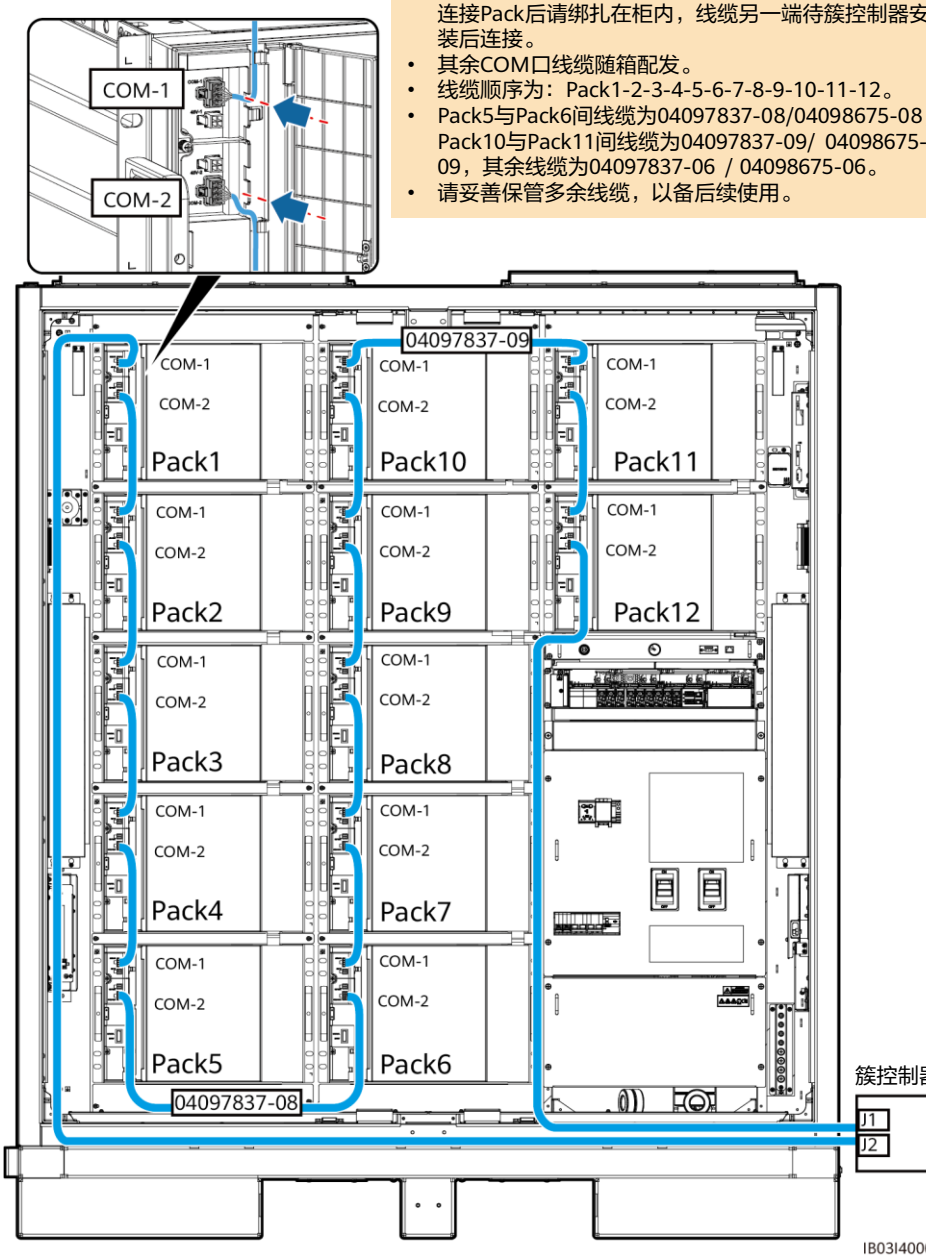

4. 合上电池包端子盖。

6.4 安装簇控制器线缆

1. 使用随箱配发的防盗扳手取下簇控制器装饰盖板和维护腔盖板。

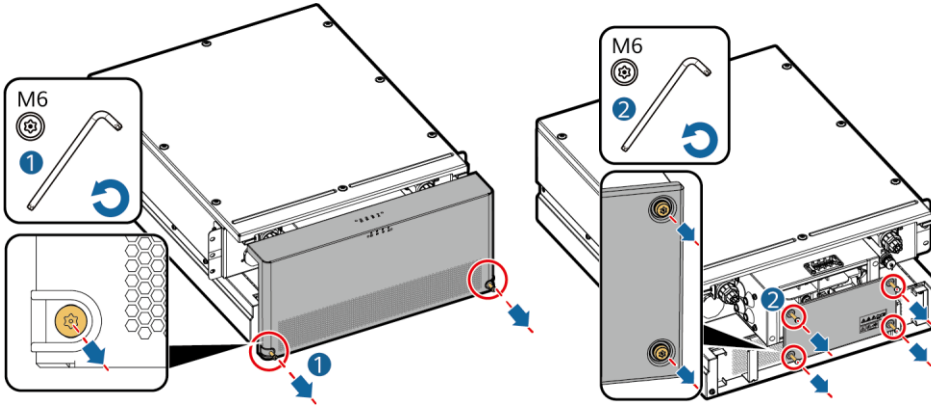

2. 检查短接铜排是否已安装，参考 5.4-安装簇控制器。
3. 将出厂预装的线缆连接至BAT/BUS端口。磁环随箱配发，磁环安装后需进行绑扎。

须知

- 黑色磁环安装于簇控制器的左侧，绿色磁环安装于簇控制器右侧。
- 无需走线的宝塔头请勿取下盖子。

200KWH机型连接示意

线缆标签（簇控制器左侧）	连接端子	线缆标签（簇控制器右侧）	连接端子
107-1F1:2>TA1:2BAT+	2BAT+	108-1Q2:1>TA1:1BUS+	1BUS+
109-1Q1:4>TA1:2BAT-	2BAT-	111-1Q2:3>TA1:1BUS-	1BUS-

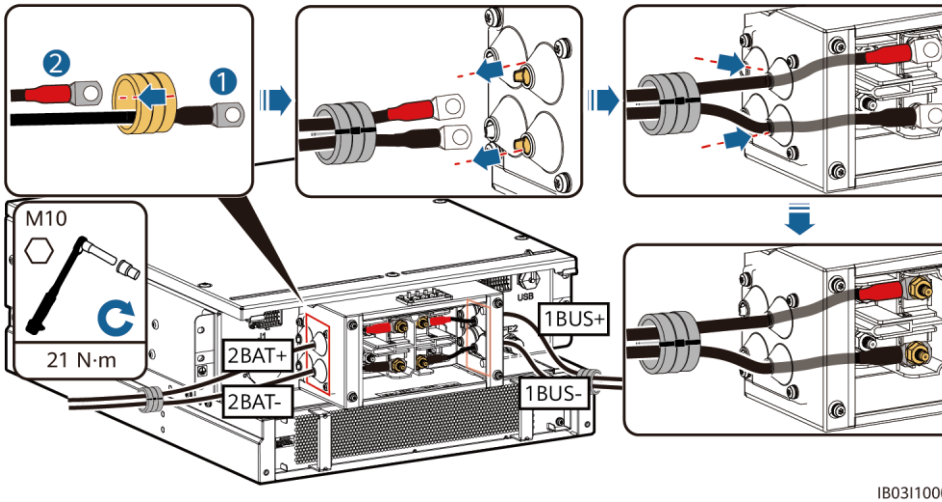

97KWH/129KWH/161KWH机型连接示意

线缆标签（簇控制器左侧）	连接端子	线缆标签（簇控制器右侧）	连接端子
107-1F1:2>TA1:2BAT+	2BAT+	108-1Q2:1>TA1:1BUS+	1BUS+
110-1F2:2>TA1:1BAT+	1BAT+	111-1Q2:3>TA1:1BUS-	1BUS-
109-1Q1:4>TA1:2BAT-	2BAT-	-	-

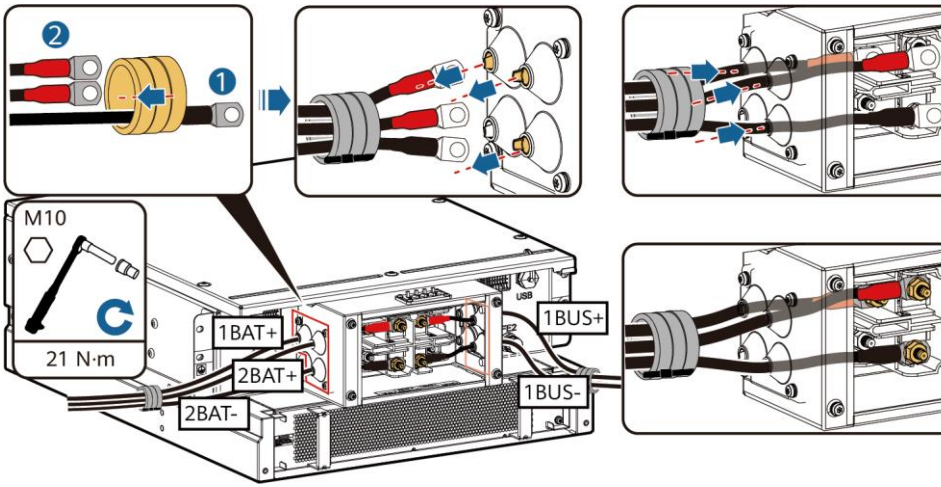

4. 将出厂预装的线缆连接至J1（左侧）、J2（右侧）和FE1。

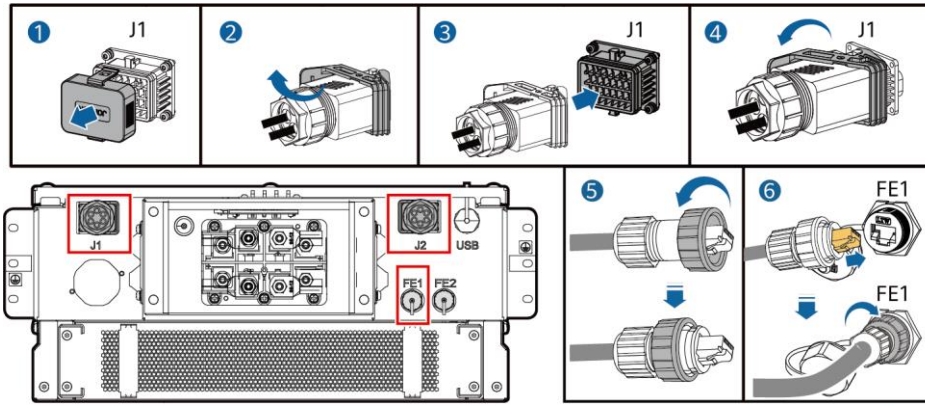

IB03I40001

说明

- 固定网线时（图中的⑥），手持线缆对准FE网口，网线安装到位后不松手，另一只手拧紧水晶头的螺母。
- 网线安装后，轻轻下拉，确认已安装到位。

5. 安装簇控制器维护腔盖板和装饰盖板，放置磁环。

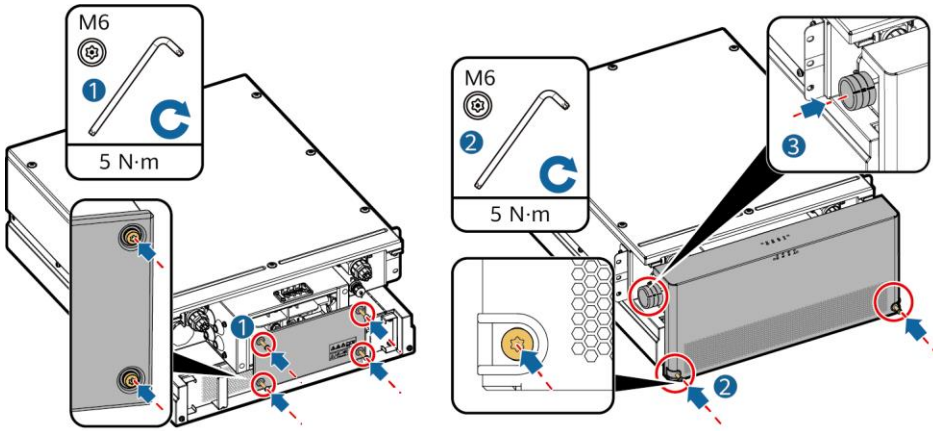

IB03H00020

6. 安装随箱配发的防护罩，连接一根保护地线至左侧或右侧防护罩后，绑扎线缆。

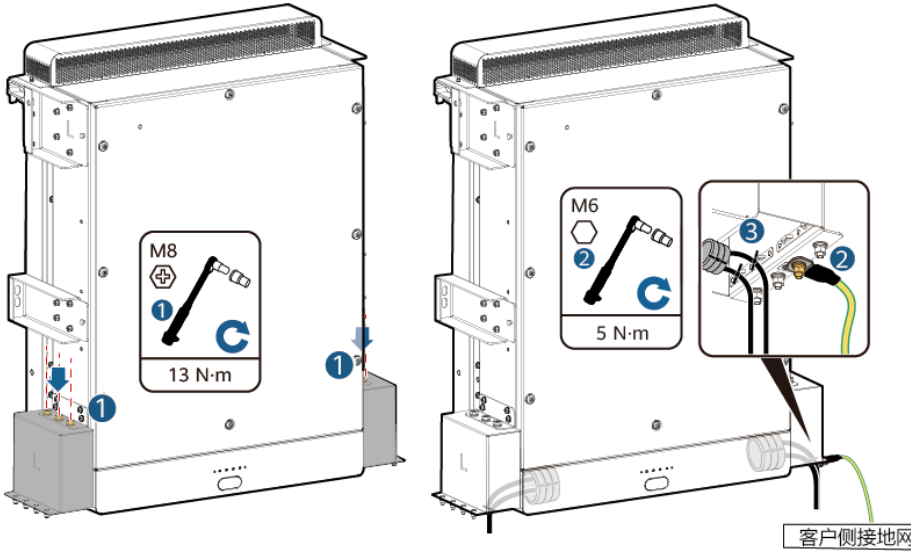

IB03H00022

6.5 安装直流线

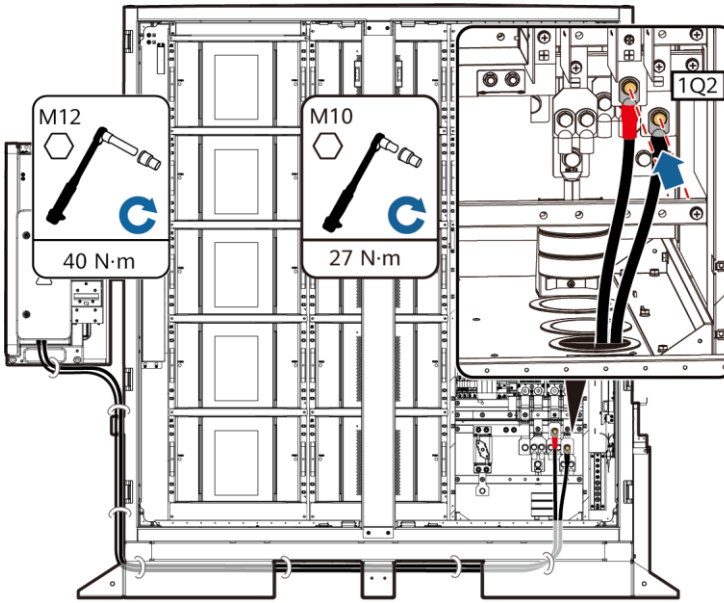

IB03I30002

说明

- 预制直流线随箱配发，直流线缆两端端子分别适用于M10和M12的螺钉规格，请将M10的端子连接至柜内的直流断路器1Q2，M12的端子连接至PCS直流侧。
- 固定1Q2侧线缆，请使用规格为16mm的套筒。
- Smart PCS其他线缆安装请参见其快速指南。

6.6 安装辅助供电交流线

须知

交流辅电取电从市电或供电可靠处取电，禁止从光伏逆变器、风电变流器等新能源逆变器的交流侧直接取电。

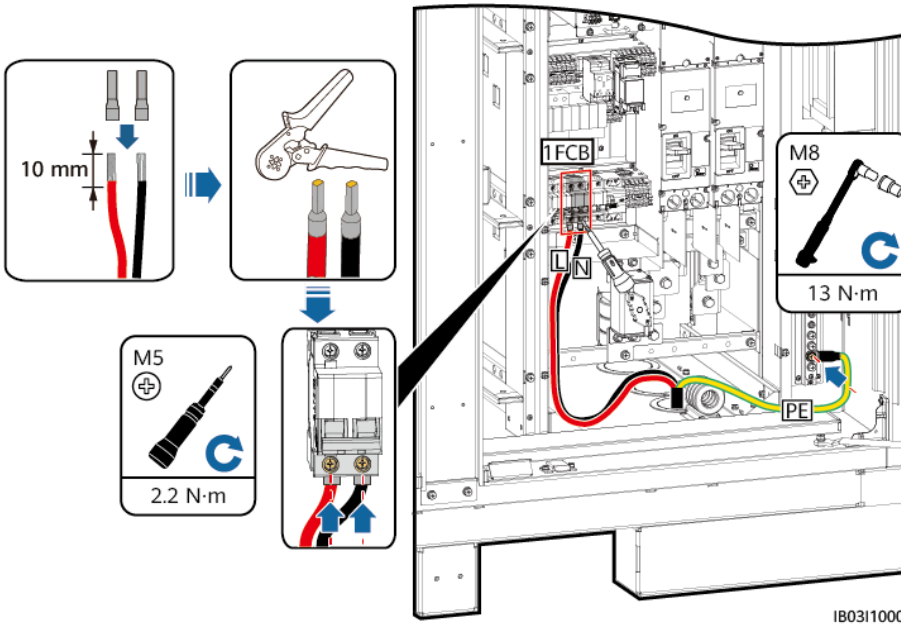

6.7 安装UPS交流输入线

须知

交流辅电取电从市电或供电可靠处取电，禁止从光伏逆变器、风电变流器等新能源逆变器的交流侧直接取电。

说明

- 离网场景，必须配置UPS，可按以下步骤连接UPS交流输入线。
- 推荐UPS输入开关规格：230/400V AC 32A/2P。

1. 将XU端子排1-2的短接片拔出后插入2-3。
2. 将XU端子排4-5的短接片拔出后插入5-6。
3. 连接线缆。

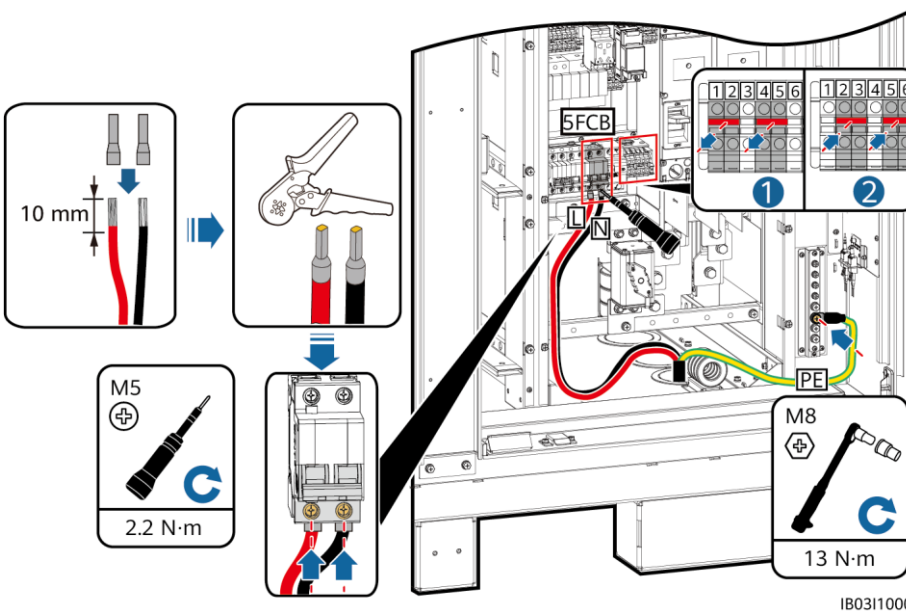

6.8 安装通信线

安装FE通信线

FE通信线安装于CMU的“WAN” 端口。

须知

通信线需要穿过底部穿线孔处的磁环。

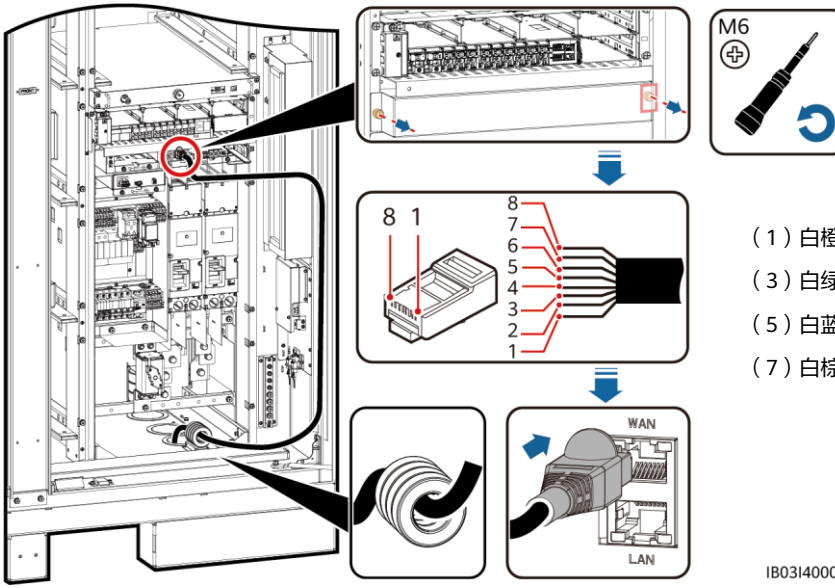

（1）白橙　（2）橙

（3）白绿　（4）蓝

（5）白蓝　（6）绿

（7）白棕　（8）棕

安装光纤环网通信线

须知

- 连接光缆、熔纤需要专业人员进行操作。
- 在光纤环型组网中，需要连接2根光缆。

1. 拆下光缆终端盒外部结构件。

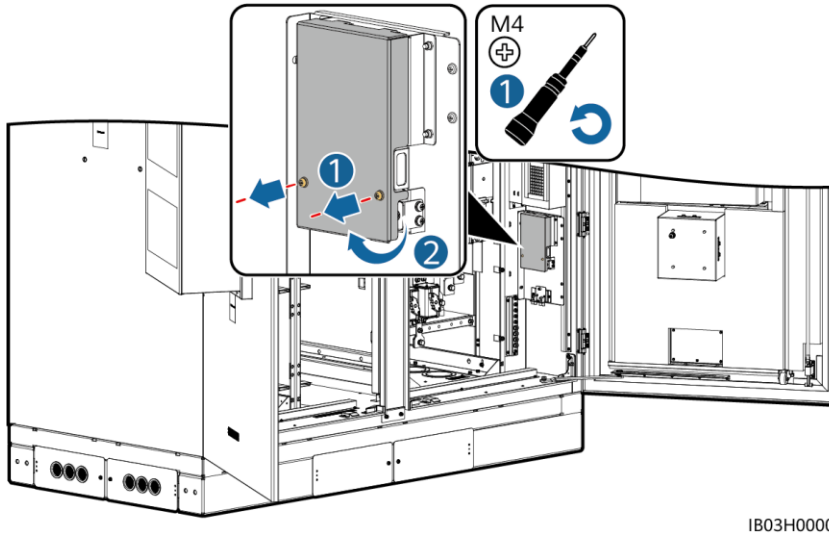

IB03H00006

2. 拆下光缆固定件。

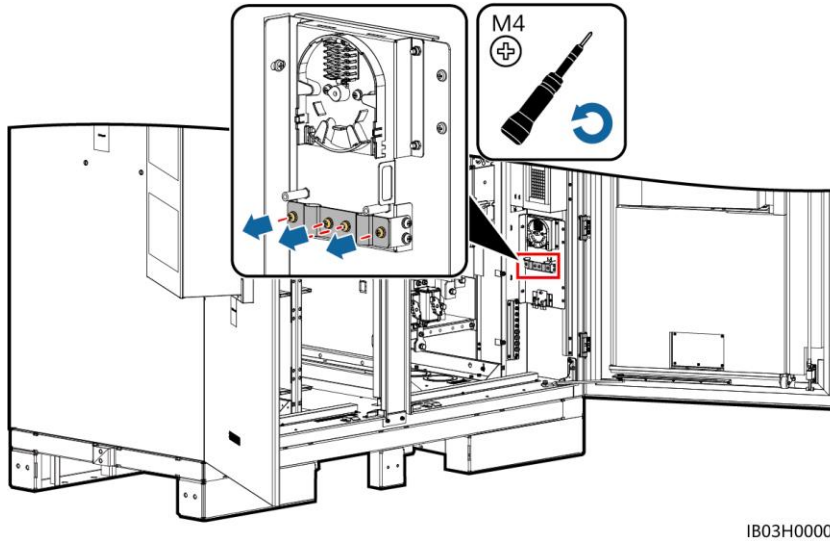

IB03H00007

3. 将光跳线的一端连接到光纤适配器。
4. 将光跳线的另一端穿过光缆终端盒侧面过线孔，连接到光缆终端盒。
5. 将外部设备光缆连接到光缆终端盒，与光跳线进行熔纤，并将熔纤后的线缆缠绕到光缆终端盒的绕纤盘上。
6. 检查接线的正确性和牢固性，确认后，安装光缆固定件与光缆终端盒外部结构件。

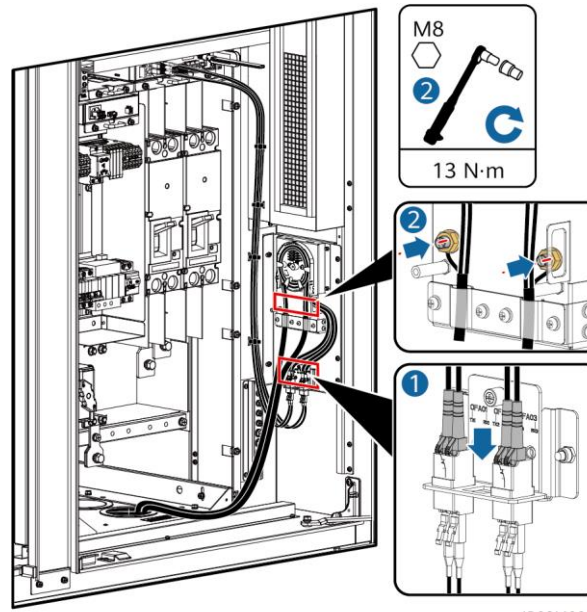

IB03I40002

6.9 （可选）安装DDSU666-H线缆

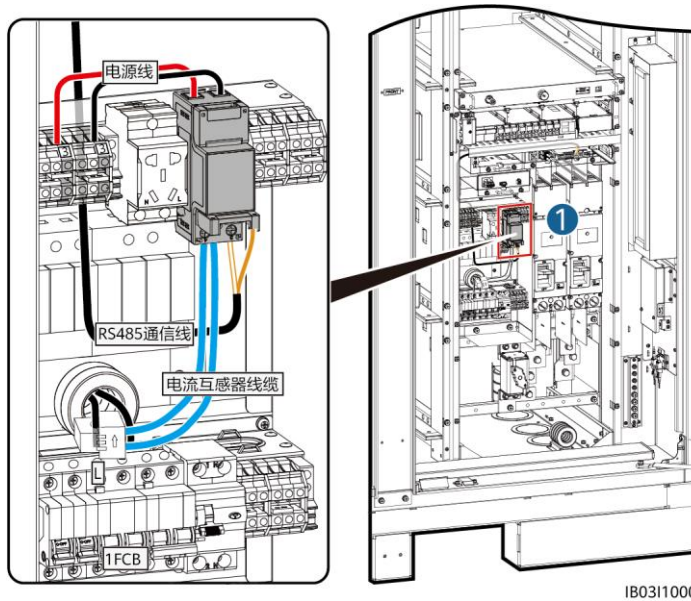

IB03I10003

说明

若储能系统外接UPS，连接方式相同，但此场景下DDSU666-H无法测量到12V适配器的用电量，最大会有每小时0.024kWh的电量误差。

名称	DDSU666-H侧	储能系统侧
RS485通信线	485A	K1-COM1:+>1PGH1:485A（出厂已预装）
	485B	K1-COM1:->1PGH1:485B（出厂已预装）
电流互感器线缆	CT:5 I*（white） CT:6 I (blue）	XT1:1:2>1FCB:1
电源线	L	XT1:3:1>1PGH1:L
	N	XT2:3:1>1PGH1:N

6.10 （可选）安装维护插座线缆

说明

维护插座外观请以实际购买的为准，图中仅示意安装方式。

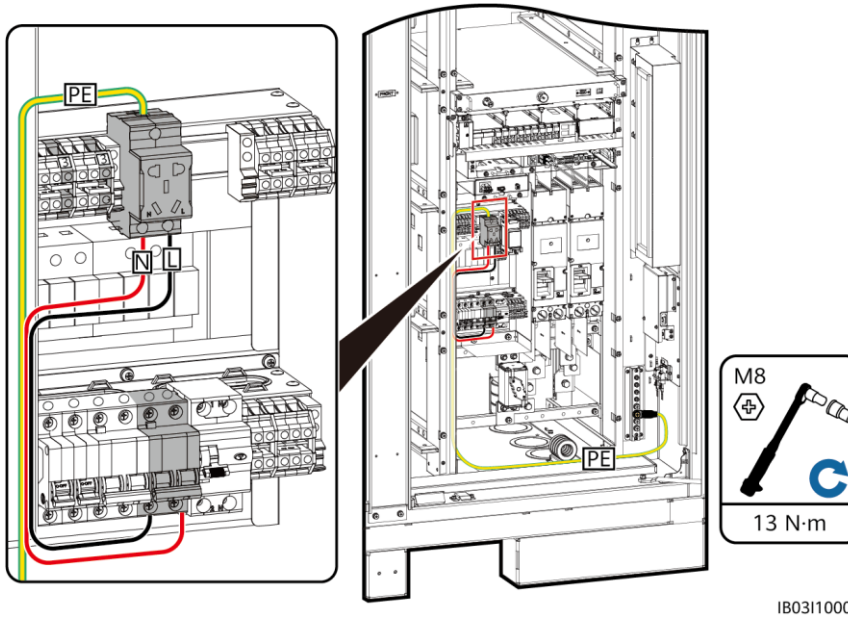

IB03I10007

6.11 封堵走线孔

线缆安装完成后，使用随箱配发的密封泥对走线孔进行封堵。

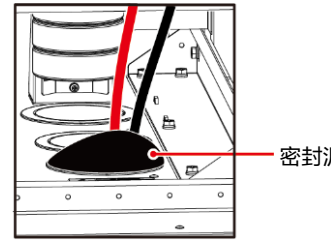

IB03W00018

7 上电前检查

序号	检查项	验收标准
1	设备外观	• 设备外观完好，无损坏，无锈蚀和掉漆。如有掉漆，请进行补漆操作。 • 设备标签清晰可见，损坏的标签要及时更换。
2	线缆外观	• 线缆防护层包裹完好无明显损坏。 • 穿管线缆软管完好。
3	线缆连接	• 线缆连接位置与设计相同。 • 端子制作符合规范，连接牢固可靠。 • 各线缆两端标签清晰明确，标签朝向一致。
4	线缆布线	• 走线满足强弱电分离原则。 • 线缆整齐、美观。 • 线扣接头剪齐，无尖刺外露等现象。 • 在转弯处按要求留出余量，不得拉紧。 • 走线平直、顺滑，机柜内线缆无交叉。
5	电池包铜排	铜排无变形，浸塑无破损。
6	开关	• 外部直流配电柜开关处于OFF状态。 • 电池簇开关处于OFF状态。

8 系统上电

8.1 安装PSU

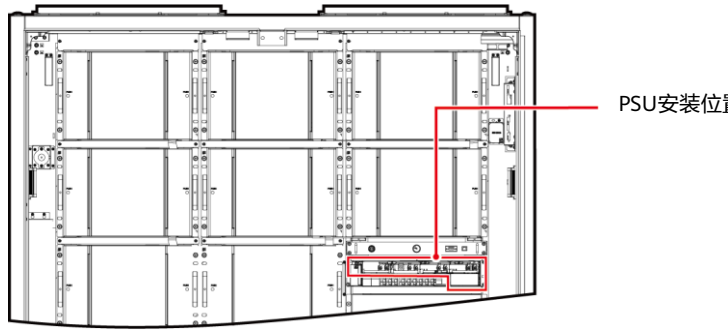

1. 向左拨动拨销。
2. 拉出把手。
3. 将整流模块插入对应槽位，沿滑道缓缓推到底。
4. 往上推进把手。
5. 向右拨动拨销，锁住把手。

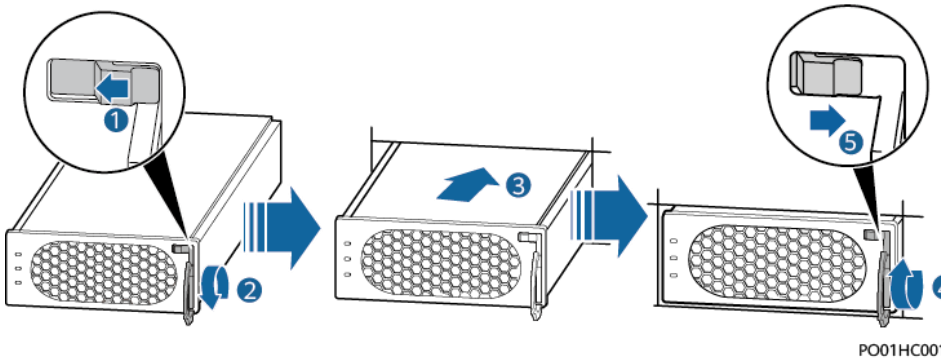

8.2 储能系统上电

须知

储能系统装配后不运行的时间在半年及以上时，智能组串式储能系统需经过专业人员的检查和测试才能投入运行。

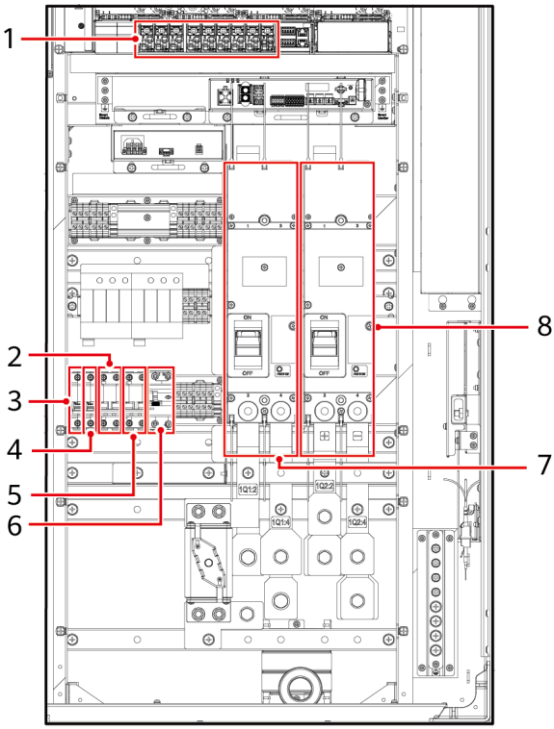

1. 闭合直流断路器1Q1。（对应图上序号7位置）
2. 需用万用表交流电压档测量交流电压是否在允许范围内（电压为电压为220V ±10%）。（对应图上序号2位置）
3. （可选）闭合UPS进线开关 5FCB 。（对应图上序号5位置）
4. 闭合交流配电开关1FCB。（对应图上序号2位置）
5. 闭合储能系统配电系统各开关。
   a. 闭合12V适配器开关1FCB1。（对应图上序号3位置）
   b. 闭合PSU开关1FCB2 。（对应图上序号4位置）
   c. （可选）闭合运维插座开关1FB1。（对应图上序号6位置）
   d. 在嵌入式电源插框（SK1）上依次闭合DCDC开关2FCB1、灯开关2FCB2、TCUE开关 2FCB3、风扇1开关 2FCB6、风扇2开关 2FCB7、左空调开关 2FCB8和右空调开关 2FCB9。（对应图上序号1位置）

说明

用万用表检测上图序号1位置输出电压为53V ± 5V。

6. 闭合直流断路器1Q2。（对应图上序号8位置）

9 储能系统调测（SmartLogger WEB）

说明

- 可支持Windows 7及以上版本的操作系统。
- 本文界面图片对应的WEB软件版本为SmartLogger V300R023C00SPC153。图片仅供参考，以实际为准。
- 储能场景的开局调测请根据实际组网参考《工商业微网储能解决方案 快速指南 (基于第三方微网控制器)》或《工商业微网储能解决方案 快速指南 (基于SmartLogger的微网控制器)》。

9.1 准备和登录WEB

1. 连接电脑网口和SmartLogger之间的网线。
2. 将电脑和SmartLogger的IP地址配置在同一网段中。

连接端口	IP设置	SmartLogger默认值	电脑设置举例
SmartLogger的WAN口	IP地址	192.168.0.10	192.168.0.11
	子网掩码	255.255.255.0	255.255.255.0
	默认网关	192.168.0.1	192.168.0.1
SmartLogger的LAN口	IP地址	192.168.8.10	192.168.8.11
	子网掩码	255.255.255.0	255.255.255.0
	默认网关	192.168.8.1	192.168.8.1

说明

- 当WAN口IP地址在192.168.8.1 ~192.168.8.255网段时，默认网关设置为192.168.8.1，LAN口的IP地址手动设置为192.168.3.10，在连接端口为LAN口时需要相应调整电脑网络配置。
- 推荐电脑连接SmartLogger的LAN口或SmartModule的GE口。当电脑连接SmartModule的GE口时，按照SmartLogger LAN口IP的配置方式，调整电脑网络配置。

3. 设置局域网参数。

须知

- 如果SmartLogger接入局域网，而且用户已经设置为使用代理服务器，则需要取消代理服务器设置。
- 如果SmartLogger接入因特网，而用户计算机接入局域网，则用户不能取消代理服务器设置。

a. 打开IE浏览器。
b. 选择“工具 > Internet选项”。
c. 选择“连接”页签，单击“局域网设置”。
d. 去掉勾选“为LAN使用代理服务器”。
e. 单击“确定”。

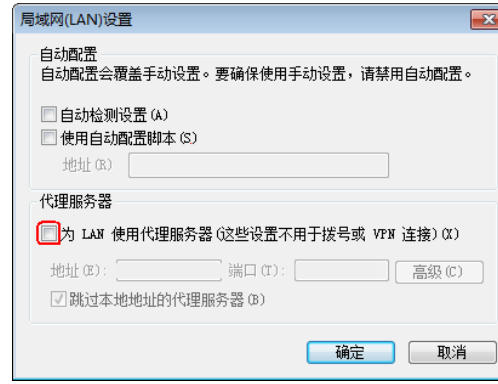

4. 在浏览器中输入“https://XX.XX.XX.XX”（XX.XX.XX.XX为SmartLogger的IP地址）。首次登陆WEB，会弹出安全风险提示。单击“继续浏览此网站”。

5. 登录WEB。

场景一：首次登录，用户名显示“admin”

说明

该场景下，登录之后，需要将SmartLogger软件版本升级到V300R023C00SPC120或者之后版本。

IL03J00002

参数	说明
语言	根据需要设置。
用户名	默认“admin”。
密码	• 初始密码为Changeme。 • 首次上电，请使用初始密码，登录后必须修改初始密码，并且重新登录。

说明

升级到V300R023C00SPC120及之后版本：

- 方式一：手动输入“admin”，登录密码为修改之后的密码。
- 方式二：单击用户名下拉框选择“installer”，根据提示信息设置登录密码。

场景二：首次登录，用户名为空

IL03J00002

说明

该场景下，SmartLogger软件版本为V300R023C00SPC120或者之后版本。

参数	参数说明
语言	根据需要设置。
用户名	选择“installer”。
密码	根据提示信息设置登录密码。

说明

- 建议定期更新密码，修改密码后请记牢密码，以保证账户安全。密码长期使用会增加被盗窃和破解的风险，密码丢失需要将设备恢复出厂配置，均可能会造成电站损失，由此引起的损失由用户自行承担。
- 若5分钟内连续输入5次错误密码，该用户将被锁定，需10分钟后再尝试登录。
- 登录WEB界面后出现弹窗，可查看近期登录信息，点击“确定”。

9.2 确认SmartLogger软件版本

点击“设备监控 > Logger（Local）> 关于”，确认软件版本是否与智能光伏软件下载中心（https://support.huawei.com/enterprise/zh/fusionsolar/smartlogger-pid-21294677/software）中的最新版本一致。

9.3 升级SmartLogger

说明

- 若SmartLogger的软件版本与智能光伏软件下载中心的最新版本不一致，请升级SmartLogger。
- SmartLogger的升级包请从本公司工程师处获取。

1. 点击“维护 > 软件升级”，上传SmartLogger的升级包，勾选设备后升级SmartLogger。

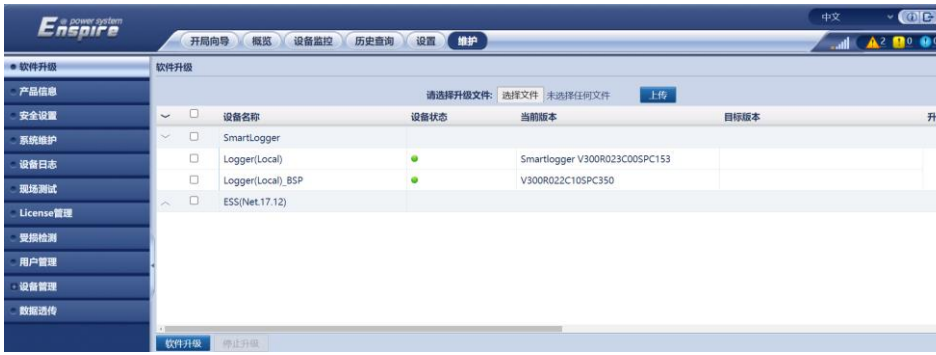

2. 软件升级完成后，SmartLogger将自动重启，请于2分钟后，重新登录SmartLogger WEB。

9.4 升级储能系统

1. 点击“设备监控 > ESU > 运行信息”，点击界面右上角的 ，完成复位操作，等待2min。

2. 点击“设备监控 > ESR”处的“+”，确认ESR下的所有ESM的状态指示灯均为绿色或黄色。

说明

ESM显示的数量与实际产品安装的电池包数量一致。

3. 点击“设备监控 > ESR > 运行参数 > 参数设置”，设置“电池模组个数”，与实际产品安装电池包数量一致。

储能系统	电池模组个数
LUNA2000-97KWH-1H1	6
LUNA2000-129KWH-2H1	8
LUNA2000-161KWH-2H1	10
LUNA2000-200KWH-2H1	12

4. 点击“设备监控 > ESM > 关于”，确认所有ESM的软件版本。

说明

- 若ESM中存在的软件版本与智能光伏软件下载中心（https://support.huawei.com/enterprise/zh/fusionsolar/luna2000b-pid-255740921/software）的最新版本不一致，请升级储能系统，且ESM的软件版本需与SmartLogger的软件版本配套。
- 如果有“簇控制器与电池模组版本不一致”或“簇控制器与电池模组版本不匹配”的告警，请升级储能系统。
- 升级包请从本公司工程师处获取。

5. 点击“维护 > 软件升级”，上传升级包，勾选CMU、CMU_BSP、ESU设备后进行软件升级。

说明

升级ESS前，请先点击“设备监控> ESS> ESU> 运行参数”，确认“延时升级使能”参数是否设置“禁能”。若不是，请设置“禁能”。

6. 点击“设备监控 > ESM”，查看界面右上角的 ⚠，确保无重要告警。

9.5 系统开机

说明

当需要运行储能系统时，请进行系统开机操作。

1. 在SmartLogger WEB中点击“维护 > 设备管理 > 设备接入”。
2. 点击右上角批量开机按钮 ▶ 。

10 关闭柜门

开局调测完成后，关闭柜门，固定安全绳。

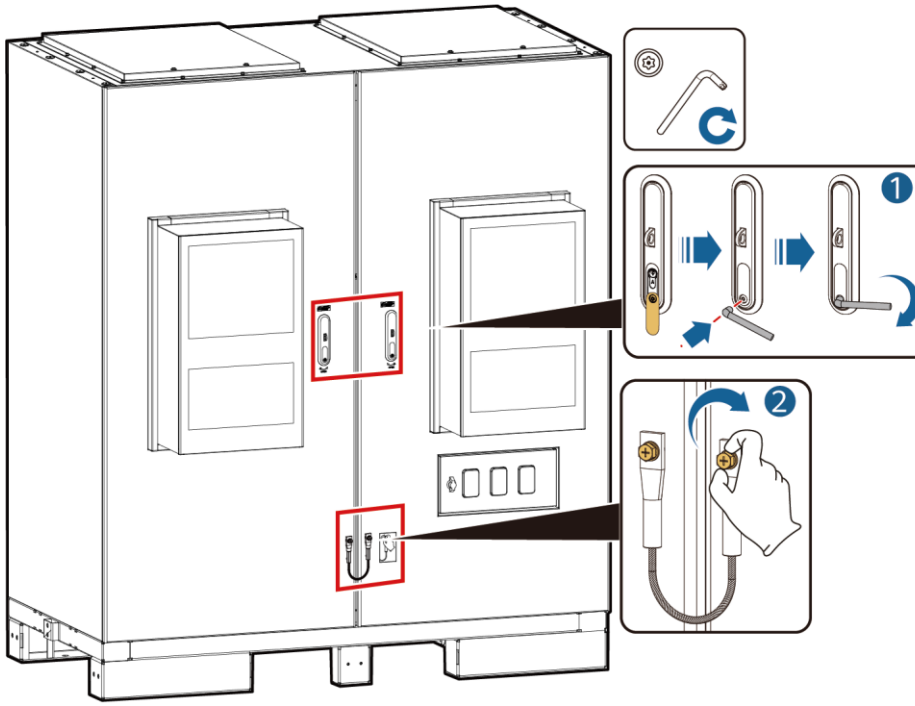

11 FAQ

11.1 如何登录智能光伏电站管理系统?

1. 在浏览器地址栏中输入https://管理系统的IP地址：31943，按“Enter”，进入登录页面。
2. 输入用户名或手机号和密码，单击“登录”。

11.2 如何新建电站?

1. 在首页主菜单，选择“配置 > 电站管理”。
2. 在“电站管理”界面，单击“新建电站”。

3. 按照界面提示，进行下一步操作。

12 客户服务联系方式

https://digitalpower.huawei.com
具体路径为：“关于我们 > 联系我们 > 服务热线”

13 数字能源智能客服

https://digitalpower.huawei.com/robotchat/

华为数字能源技术有限公司
深圳市福田区华为数字能源安托山基地
邮编：518043
https://digitalpower.huawei.com